Retta
PROFI LINE TOOLS

2026

FİYAT LİSTESİ



YERLİ ÜRETİM

www.retta.com.tr

Retta
PROFI LINE TOOLS

YERLİ ÜRETİM

2008 RETTA Türk markası olarak dünya pazarındaki yerini aldı.

2010 Tayvan'da kendi depolama alanı ile transit ticaret faaliyetlerine başladı.

2013 İOSB'de yurtiçi depo faaliyete geçti.

2016 Esenyurt üretim ve depolama tesisimiz devreye alındı.

2016 CNC kontrollü makineler, enjeksiyon hattı, sac işlem merkezi ve elektrostatik toz boya tesis yatırımları tamamlandı.

2019 Hadımköy dövme tesisi yatırımları tamamlandı.

2021 İzmit Dilovası dövme fabrikamız devreye alındı.

Sizden aldığımız güven ve destekle sürekli büyüyoruz.



TEKNİK

- 3/8" Kare Adaptör (Dişi)
- 3/4" Kare Adaptör (Dişi)
- 1/4" Kare Adaptör (Dişi)
- 1/2" Kare Adaptör (Dişi)
- 1" Kare Adaptör (Dişi)
- 3/8" Kare Adaptör (Erkek)

- 3/4" Kare Adaptör (Erkek)
- 1/4" Kare Adaptör (Erkek)
- 1/2" Kare Adaptör (Erkek)
- 1" Kare Adaptör (Erkek)
- Kablo Kesme Çapı (mm)
- Boru Kesme Çapı (mm)

- Boru Kesme Çapı (Inc)
- Anahtar Ağızı Ölçüsü (mm)
- Anahtar Ağızı Ölçüsü (Inc)
- Tork (Nm)
- Tork (lbf.ft)

- Düz Uç
- Yıldız Uç
- Pozidriv Uç
- Dış Torx
- İç Torx
- Delikli Torx

- 12 Köşe Uç (Erkek) -XZN
- 12 Köşe Uç (Dişi) -XZN
- Altı Köşe Uç (Erkek)
- Altı Köşe Uç (Dişi)
- Lokma Uç
- 5 Köşe Torx

- Kare Uç (Erkek)
- Kare Uç (Dişi)
- Ribe Uç
- Torq-Set
- Tri-Wing
- Top Baş Allen

- Kablo Sıyırma Ağızı
- Kesici Ağız
- Çene Şekli Düz
- Çene Şekli Yarı Yuvarlak
- Çene Şekli Yuvarlak
- İç Emniyet Segmanları
- Dış Emniyet Segmanları

- SDS Plus
- SDS Max
- Mıknatıs
- Zımpara Yörünge Çapı
- Max.
- Min.
- Ağırlık (kg)

- Testere Ağız Uzunluğu
- Kesici Bıçak Genişliği
- Benzinli Motor
- Dizel Motor

KATALOG KILAVUZU

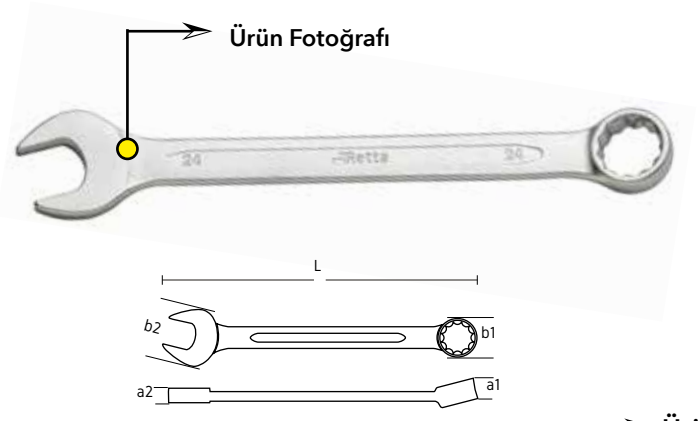

Ürün Adı

KOMBİNE ANAHTARLAR

Ürün Açıklamaları

- İndüksiyonla sertleştirilmiş hassas ağızlar
- Sıcak dövülmüş, sertleştirilmiş ve tavlanmış krom vanadyum çelik
- Civata başlarına kolay geçen profiller
- Kaymayı engelleyen ergonomik tasarım
- Parlatılmış mat krom kaplama

CHROME CrV VANADIUM — DIN 3113

Ürün Özel Sembolleri

Ürün Bilgileri

KOD	mm	
RKA1006	6	
RKA1007	7	
RKA1008	8	

L mm	a1 mm	a2 mm	b1 mm	b2 mm	AĞIRLIK	PAKET
100	5,1	3,4	10	14	15 gr	12 Adet
110	5,5	3,6	11	16	20 gr	12 Adet
120	5,9	3,8	13	18	25 gr	12 Adet

RETTA B2B
SİPARİŞ SİSTEMİ

Bayilerimiz için hızlı, kolay ve verimli sipariş yönetimi

Retta B2B platformu, bayilerimizin tedarik süreçlerini hızlandırmak için tasarlanmıştır. Ürünlere, fiyatlara ve stok bilgilerine tek ekrandan ulaşabilir; siparişlerinizi hızlı, güvenilir ve kolay şekilde oluşturabilirsiniz.

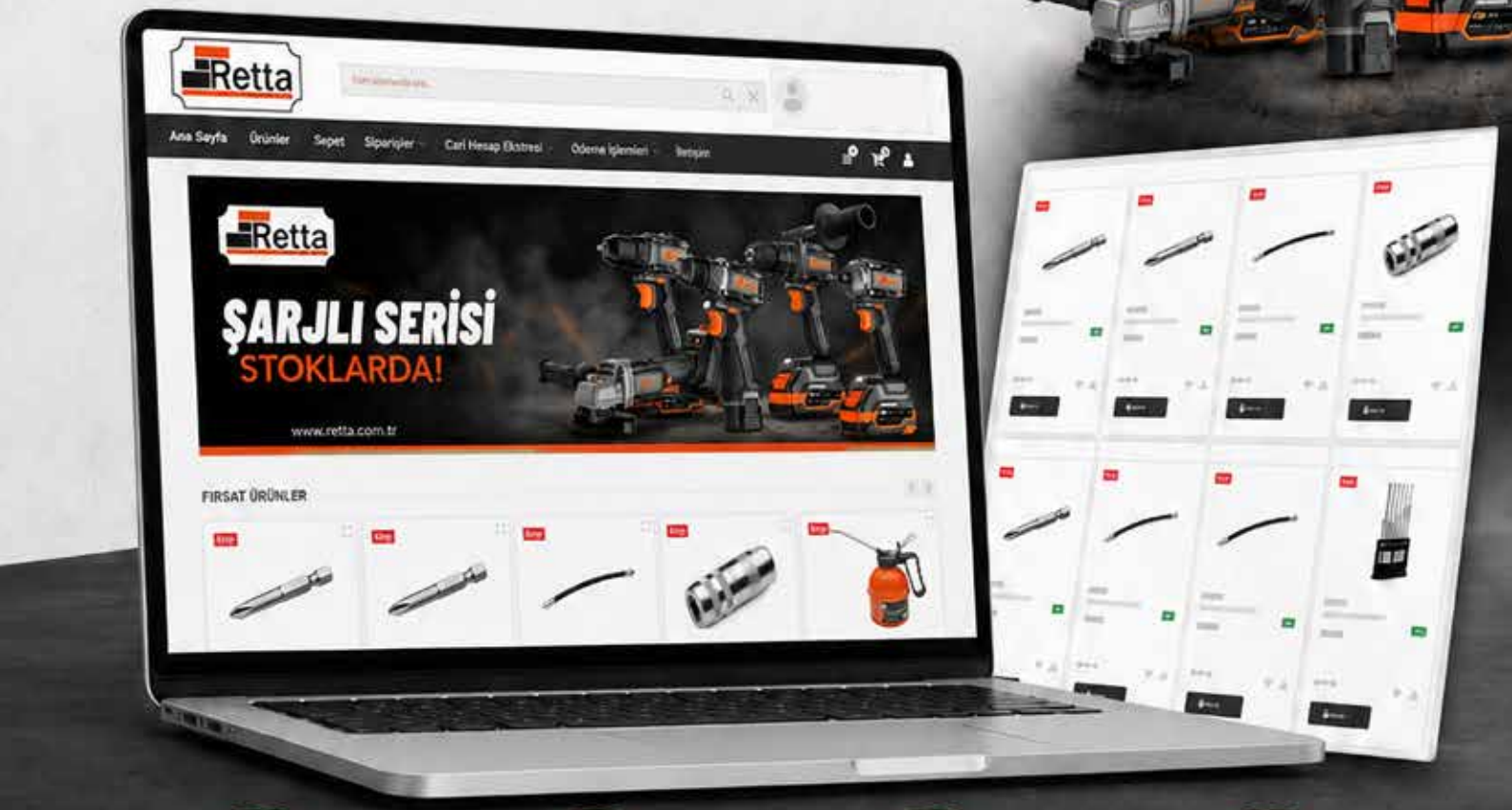

Bayiye Özel Fiyatlar

Yetkili kullanıcılar kendilerine özel fiyatları ve avantajlı teklifleri anlık olarak görüntüleyebilir.

Güncel Stok Takibi

Ürünlerin stok durumuna anında ulaşarak tedarik süreçlerinizi daha doğru planlayın.

Hızlı Sipariş Oluşturma

İhtiyacınız olan ürünleri kolayca sepete ekleyin, siparişinizi saniyeler içinde tamamlayın.

Kolay Kullanım

Sade arayüzü sayesinde sistem hızlı öğrenilir, pratik şekilde kullanılır.

GÜCÜN GÜVENLE BULUŞTUĞU NOKTA

İÇİNDEKİLER



01 **Şarjlı ve Elektrikli El Aletleri**
Şarjlı Matkaplar, Şarjlı Vidalamalar, Şarjlı Somun Sökme Makineleri, Şarjlı Taşlamalar, Taş Motorları ve PPRC Kaynak Makineleri — 06-11



02 **Kompresörler**
Kompresörler — 12-15



03 **Vinçler ve Caraskallar**
Hubzuglar, Manuel Caraskallar ve Elektrikli Vinç Çeşitleri — 16-19



04 **Garaj Servis Ekipmanları**
Krikolar, Araç Sehpaları, Motor Destek Aparatları ve Şanzıman Krikosu — 20-24



05 **Tork Anahtarları**
Dijital Tork Anahtarları, Mekanik Tork Anahtarları ve Tork Açı Ölçer — 25-29



06 **Takım Arabaları**
Takım Arabaları, Çalışma Tezgahları, Takım Çantaları — 30-42



07 **Anahtarlar**
Kombine Anahtarlar, Çatal İki Ağız Anahtarlar, Yıldız İki Ağız Anahtarlar, Cırcır Kombine Anahtarlar, Allen Anahtarlar ve Takımları — 43-55



08 **Lokmalar**
Lokma Anahtarlar, Cırcır Kolları, Lokma Takımları, Havalı Lokmalar — 56-90



09 **Penseler**
Penseler, Yan Keskiler, Kargaburunlar, Kerpeten, Fort Penseler — 91-99



10 **Tornavidalar**
Düz Tornavidalar, Yıldız Tornavidalar, TORX Tornavidalar, Lokma Tornavidalar, Tornavida Setleri, Kontrol Kalemleri — 100-107



11 **Bits Uçlar**
Bits Uçlar, Bits Setler, Bits Tutucular ve Adaptörler — 108-114



12 **Çekiç ve Kesici Aletler**
Çekiçler, Keskiler, Pim Zımbalar, Pançlar — 115-121



13 **Ölçü Aletleri**
Multimetreler, Ampermetreler — 122-125



14 **Bakım Aletleri**
Sente Aparatları, Test Kitleri, Oto Kontrol Kalemleri, Çektirmeler, Bijon Anahtarları, Filtre Anahtarları, Lambalar — 126-145



15 **Havalı Aletler**
Somun Sökmeler, Kalafat Çekiçleri, Cırcırlar, Matkaplar, Tornavidalar, Gres ve Perçin Tabancaları, Zımparalar, Şartlandırıcı — 146-154


11 13 16 17
BRUSHLESS
21V
2000mAh

www.retta.com.tr

ŞARJLI EL ALETLERİ



21V LITHIUM-ION

ŞARJLI EL ALETLERİ

Yüksek performanslı kömürsüz motor teknolojisi sayesinde daha güçlü, daha verimli ve daha uzun ömürlü kullanım sunar. Ergonomik tasarımı ile uzun süreli çalışmalarda maksimum konfor sağlarken, güçlü tork yapısı en zorlu uygulamalarda dahi üstün performans gösterir.

70 N.m Torque	0-500rpm No load Speed	0-2000rpm No load Speed	21V Voltage





Güçlü Mandren
Sağlam Kavrama



Hassas Tetik Yapısı
Uzun Ömürlü Tetik Yapısı



2000 mAh Batarya
Güçlü Li-ion Batarya



ŞARJLI MATKAP
RSM1670 - 70 Nm



ŞARJLI DARBELİ MATKAP
RSM0160 - 160 Nm



ŞARJLI SOMUN SÖKME
RSS2000 - 2000 Nm 3/4"

YÜKSEK PERFORMANS
Güçlü motor ve akıllı sistemlerle üstün performans.

DAYANIKLI TASARIM
Zorlu iş koşullarına uygun sağlam yapı.

MAKSİMUM KONFOR
Ergonomik tasarım ile uzun süreli kullanım rahatlığı.

70 Nm MAX POWER

ŞARJLI MATKAP

- Akü Gerilimi : 21V - 2.0 Ah
- Maksimum Tork : 70 Nm
- Kömürsüz Motor
- Mandren Kapasitesi : 10 mm
- Yüksüz Hız : 0-500 / 0-2000 rpm
- Kavrama Ayarı : 23
- Ağırlık : 1.10 Kg

KOD	GÜÇ	PAKET	
RSM0070	70 Nm	1 Adet	

YENİ

LED IŞIK



Kutu İçeriği : 1 Adet Makine, 2 Adet Akü, 1 Adet Şarj İstasyonu ve Taşıma Çantası

160 Nm MAX POWER

ŞARJLI DARBELİ MATKAP

- Akü Gerilimi : 21V - 4.0 Ah
- Maksimum Tork : 160 Nm
- Kömürsüz Motor
- Mandren Kapasitesi : 13 mm
- Yüksüz Hız : 0-500 / 0-2000 rpm
- Kavrama Ayarı : 23
- Ağırlık : 1.35 Kg

KOD	GÜÇ	PAKET	
RSM0160	160 Nm	1 Adet	

YENİ

LED IŞIK



Kutu İçeriği : 1 Adet Makine, 2 Adet Akü, 1 Adet Şarj İstasyonu ve Taşıma Çantası

70 Nm MAX POWER

ŞARJLI MATKAP

- Akü Gerilimi : 16V - 1.6 Ah
- Maksimum Tork : 70 Nm
- Kömürsüz Motor
- Mandren Kapasitesi : 10 mm
- Yüksüz Hız : 0-500 / 0-2000 rpm
- Kavrama Ayarı : 23
- Ağırlık : 0.87 Kg

KOD	GÜÇ	PAKET	
RSM1670	70 Nm	1 Adet	

YENİ

LED IŞIK



Kutu İçeriği : 1 Adet Makine, 2 Adet Akü, 1 Adet Şarj İstasyonu ve Taşıma Çantası

YENİ

LED IŞIK



230 Nm
MAX POWER

ŞARJLI VİDALAMA

- Akü Gerilimi : 21V - 4.0 Ah
- Maksimum Tork : 230 Nm
- Kömürsüz Motor
- Mandren Kapasitesi : 6.35 mm
- Yüksüz Hız : 0-1800 / 0-2600 / 0-3300 rpm
- Kavrama Ayarı : 23
- Ağırlık : 0.87 Kg

KOD	GÜÇ	PAKET	
RSV0230	230 Nm	1 Adet	

Kutu İçeriği : 1 Adet Makine, 2 Adet Akü,
1 Adet Şarj İstasyonu ve Taşıma Çantası

YENİ

LED IŞIK



1.600 Nm
MAX POWER

1/2" ŞARJLI SOMUN SÖKME

- Akü Gerilimi : 21V - 4.0 Ah
- Maksimum Tork : 1600 Nm
- Kömürsüz Motor
- Mandren Tipi : 1/2" Kare
- Yüksüz Hız : 0-1400 / 0-1900 / 0-2400 rpm
- Ağırlık : 1.80 Kg

KOD	GÜÇ	PAKET	
RSS1600	1600 Nm	1 Adet	

Kutu İçeriği : 1 Adet Makine, 2 Adet Akü,
1 Adet Şarj İstasyonu ve Taşıma Çantası

YENİ

LED IŞIK



2.000 Nm
MAX POWER

3/4" ŞARJLI SOMUN SÖKME

- Akü Gerilimi : 21V - 4.0 Ah
- Maksimum Tork : 2000 Nm
- Kömürsüz Motor
- Mandren Tipi : 3/4" Kare
- Yüksüz Hız : 0-1400 / 0-1900 / 0-2400 rpm
- Ağırlık : 3.30 Kg

KOD	GÜÇ	PAKET	
RSS2000	2000 Nm	1 Adet	

Kutu İçeriği : 1 Adet Makine, 2 Adet Akü,
1 Adet Şarj İstasyonu ve Taşıma Çantası

ŞARJLI TAŞLAMA

YENİ

- Akü Gerilimi : 21V - 4.0 Ah
- Mil Dişi : M10 / M14
- Kömürsüz Motor
- Disk Kapasitesi : 115 mm
- Yüksüz Hız : 0-9000 rpm
- Otomatik Durdurma Sistemi
- Ağırlık : 1.30 Kg

KOD	ÖLÇÜ	PAKET	
RAT0115	115 mm	1 Adet	



Kutu İçeriği : 1 Adet Makine, 2 Adet Akü, 1 Adet Şarj İstasyonu, Taşıma Çantası ve Tutma Kolu

TAŞ MOTORU

YENİ

- 350 Watt
- Disk Çapı: 175 mm
- Yüksek Hız : 2840 rpm
- Genel Amaçlı Taşlama
- Çapak Muhafaza Aparatları

KOD	GÜÇ	PAKET	
RTM7350	350 W	1 Adet	



Aksesuar: 2 Adet Zımpara Taşı

ECO **PPRC KAYNAK MAKİNESİ**

YENİ

- Kaynak Makinesi, Mengene Ayağı,
- Makas, Allen Anahtar, Pafta Seti (20mm, 25mm, 32mm, 40mm)
- Kaynatma Çapı: 16 - 63 mm

KOD	GÜÇ	PAKET	
RPC0003	1500 W	1 Adet	



PRO **PPRC KAYNAK MAKİNESİ**

YENİ

- Termostatlı ve çift rezistanslıdır
- Kaynak Makinesi, Mengene Ayağı,
- Makas, Allen Anahtar, Metre, Terazi ve Aparatı,
- Pafta Seti (20mm, 25mm, 32mm, 40mm)
- Kaynatma Çapı : 16 - 75 mm

KOD	GÜÇ	PAKET	
RPC0005	1500 W	1 Adet	




Rett

www.retta.com.tr

KOMPRESÖRLER



KOMPRESÖRLER

Yüksek hava üretim kapasitesi ve dayanıklı gövde yapısıyla kompresörler, yoğun çalışma koşullarında güçlü ve kesintisiz performans sunar. Sessiz çalışma avantajı, geniş tank hacmi ve uzun ömürlü motor yapısı sayesinde atölye, servis ve endüstriyel kullanım alanlarında güvenilir çözüm sağlar.





Geniş Hacim
Yüksek tank kapasitesiyle kesintisiz çalışma sağlar.



Sessiz Çalışma
Düşük ses seviyesiyle konforlu kullanım sunar.



Sabit Teker Yapısı
Kolay taşıma ve pratik konumlandırma sağlar.



SESSİZ KOMPRESÖR
RSK0050 - 50 Litre



SESSİZ KOMPRESÖR
RSK0100 - 100 Litre



SESSİZ KOMPRESÖR
RSK0200 - 200 Litre

SESSİZ ÇALIŞMA
Düşük ses seviyesiyle daha konforlu ve verimli çalışma ortamı sunar.

GÜÇLÜ PERFORMANS
Profesyonel kullanım için güçlü hava basıncı.

DAYANIKLI YAPI
Sağlam yapısıyla güvenilir performans sağlar.

YENİ

50 LİTRE **SESSİZ KOMPRESÖR**

- Güç : 2.5 Hp
- Voltaj : 220 V - 50Hz
- Tank Kapasitesi : 50 Litre
- Basınç : 8 Bar
- Yüksek Dolum Hızı
- Yağsız

KOD	KAPASİTE	PAKET	
RSK0050	50 Litre	1 Adet	



YENİ

100 LİTRE **SESSİZ KOMPRESÖR**

- Güç : 6.0 Hp
- Voltaj : 220 V - 50Hz
- Tank Kapasitesi : 100 Litre
- Basınç : 8 Bar
- Yüksek Dolum Hızı
- Yağsız

KOD	KAPASİTE	PAKET	
RSK0100	100 Litre	1 Adet	



YENİ

200 LİTRE **SESSİZ KOMPRESÖR**

- Güç : 8.0 Hp
- Voltaj : 220 V - 50Hz
- Tank Kapasitesi : 200 Litre
- Basınç : 8 Bar
- Yüksek Dolum Hızı
- Yağsız

KOD	KAPASİTE	PAKET	
RSK0200	200 Litre	1 Adet	





www.retta.com.tr

CARASKAL



CARASKAL & HUBZUG

Caraskal ve hubzug ekipmanları, ağır yüklerin güvenli ve kontrollü şekilde kaldırılması ile taşınması için yüksek performans sunar. Dayanıklı gövde yapısı, güçlü kaldırma mekanizması ve endüstriyel kullanıma uygun tasarımı sayesinde atölye, şantiye ve üretim alanlarında uzun ömürlü ve verimli kullanım sağlar.





Güçlü Kontrol Ünitesi
Hassas ve güvenli kullanım



Dayanıklı Kanca Yapısı
Yüksek mukavemet



Yüksek Performanslı Motor
Güçlü ve stabil çalışma



HUBZUG
RHC1500 - 1500 KG



CARASKAL
RZC1003 - 1T / 3M



ELEKTRİKLİ CARASKAL
REC1200 - 1200 KG

GÜVENLİ KALDIRMA
Ağır yüklerde kontrollü ve güvenli kullanım sağlar.

DAYANIKLI GÖVDE
Sağlam zincir ve gövde yapısıyla uzun ömürlü performans sunar.

PRATİK KULLANIM
Kompakt tasarımıyla kolay kullanım sağlar.

HUBZUG

YENİ



- Kaldırma Kapasitesi : 1.500 kg
- Zincir Uzunluğu : 1.5 m
- Otomatik Çift Mandalı Frenleme Sistemi
- Galvaniz Kaplı Zincir

KOD	KAPASİTE	PAKET	
RHC1500	1500 KG	1 Adet	

ZİNCİRLİ CARASKAL - KÖŞELİ V TİP

YENİ



- Aşınmaya ve korozyona karşı dirençli zincir sistemi
- Otomatik Çift Mandalı Frenleme Sistemi
- Galvaniz Kaplı Zincir

KOD	KAPASİTE	PAKET	
RZC1003	1T / 3M	1 Adet	
RZC1005	1T / 5M	1 Adet	
RZC2003	2T / 3M	1 Adet	
RZC3003	3T / 3M	1 Adet	
RZC3005	3T / 5M	1 Adet	

ELEKTRİKLİ VİNÇ

YENİ



- Güç : 1300 Watt
- Voltaj : 220V - 50Hz
- Kaldırma Yüksekliği : 6 - 12 m
- 6 Metre Uzunlukta Kapasite : 800 Kg
- 12 Metre Uzunlukta Kapasite : 400 Kg

KOD	KAPASİTE	PAKET	
REC0800	800 KG	1 Adet	

ELEKTRİKLİ VİNÇ

YENİ



- Güç : 1800 Watt
- Voltaj : 220V - 50Hz
- Kaldırma Yüksekliği : 6 - 12 m
- 6 Metre Uzunlukta Kapasite : 1200 Kg
- 12 Metre Uzunlukta Kapasite : 600 Kg

KOD	KAPASİTE	PAKET	
REC1200	1200 KG	1 Adet	



www.retta.com.tr

GARAJ & SERVİS



KRİKOLAR

Yüksek taşıma kapasitesi ve sağlam gövde yapısıyla krikolar, araç bakım ve kaldırma işlemlerinde güvenli kullanım sağlar. Kompakt tasarımı, kontrollü kaldırma mekanizması ve dayanıklı yapısı sayesinde profesyonel servis, atölye ve endüstriyel alanlarda uzun ömürlü performans sunar.





Hidrolik Sistemi
Kontrollü ve güçlü kaldırma sağlar.



Tekerlekli Yapı
Kolay hareket ve pratik kullanım sunar.



Kancalı Bağlantı
Güçlü ve stabil çalışma



KRİKO
RAK2000- 2 TON



MOTOR DESTEK APARATI
RMA0500- 500 KG



ŞANZIMAN KRİKOSU
RSK1200- 0.5 TON

GÜVENLİ KALDIRMA
Ağır yüklerde kontrollü ve dengeli kullanım sağlar.

SAĞLAM DESTEK
Araç sehpası ve kriko ürünleriyle güvenli çalışma alanı oluşturur.

PROFESYONEL KULLANIM
Hubzug ve caraskal ile güçlü kaldırma çözümü sunar.

KRİKO 2 TON

- 2 Adet Döner, 2 Adet Sabit Teker
- Kaldırma Aralığı : 135-340 mm
- Ürünün Ölçüleri : 447 x 196 x 135
- Ürün Ağırlığı : 9.04 kg

KOD	KAPASİTE	PAKET	
RAK2000	2 TON	1 Adet	



KRİKO 3 TON - DÜŞÜK PROFİL

YENİ

- 2 Adet Döner, 2 Adet Sabit Teker
- Kaldırma Aralığı : 85-515 mm
- Ürünün Ölçüleri : 722 x 328 x 150
- Ürün Ağırlığı : 32.0 kg

KOD	KAPASİTE	PAKET	
RAK3150	3 TON	1 Adet	



MOTOR DESTEK APARATI

YENİ

- Minimum - Maksimum Genişlik : 585 - 1580 mm
- Motor sabitleme ve destekleme
- Ayarlanabilir bağlantı noktaları
- Sağlam çelik gövde
- Ağırlık : 14.0 kg

KOD	KAPASİTE	PAKET	
RMA0500	500 KG	1 Adet	



ARAÇ SEHPASI - ÇİFT

- Geniş tabanı ile yere tam tutunma
- Emniyet zinciri ve kilit mandalı

KOD	KAPASİTE	PAKET	
RAS3001	3 TON	2 adet	
RAS6001	6 TON	2 adet	



YENİ



HİDROLİK MOTOR KALDIRMA VİNCİ

- Kaldırma Aralığı : 25 - 2000 mm
- Dayanıklı çelik konstrüksiyon
- Tekerlekli mobil tasarım
- Ağırlık : 96.0 kg

KOD	KAPASİTE	PAKET	
RMV2000	2 TON	1 Adet	

YENİ



ŞANZIMAN KRİKOSU

- Hassas yük kontrolü
- Kaldırma Aralığı : 1135 - 1950 mm
- Dayanıklı çelik yapı
- Tekerlekli ve dengeli tasarım
- Ağırlık : 28.5 kg

KOD	KAPASİTE	PAKET	
RSK1200	0.5 TON	1 Adet	

YENİ



MOTOR TAŞIMA STANDI

- Dayanıklı çelik yapı
- Tekerlekli ve dengeli tasarım
- Katlanabilir motor toplama sehpası
- Döner montaj kafasıyla 360 derece erişim
- Ağırlık : 33.0 kg

KOD	KAPASİTE	PAKET	
RMT0680	0.68 KG	1 Adet	

www.retta.com.tr

TORK ANAHTARLARI



TORK ANAHTARLARI

Hassas sıkma kontrolü sağlayan tork anahtarları, bağlantı elemanlarının doğru kuvvetle sıkılmasına yardımcı olur. Dijital ekranlı yapısı, ayarlanabilir tork aralığı ve ergonomik tutuş avantajı sayesinde bakım, montaj ve endüstriyel uygulamalarda güvenilir kullanım sunar.





Ergonomik Sap
Rahat kavrama yapısıyla uzun süreli kullanımda konfor sunar.



Dijital Ekran
Tork değerlerini net ve kolay okunabilir şekilde gösterir.



Hassas Kafa Yapısı
Kontrollü sıkma işlemleri için doğru tork uygulaması sağlar.



1/4" DİJİTAL TORK ANAHTARI
2-10 Nm



1/2" DİJİTAL TORK ANAHTARI
2-200 Nm



1/4" TORK ANAHTARI
5-25 Nm



1/2" TORK ANAHTARI
10-110 Nm

HASSAS ÖLÇÜM
Dijital ekranıyla doğru ve kontrollü tork değeri sunar.

KOLAY OKUNABİLİR EKRAN
Net ekran yapısıyla ölçüm değerlerini pratik şekilde gösterir.

PROFESYONEL KULLANIM
Profesyonel sıkma işlemleri için uygundur.

YENİ

1/4” DİJİTAL TORK ANAHTARI

- Renkli LCD ekran ve sesli, ışıklı alarm fonksiyonu
- Mat krom kaplı sertleştirilmiş kaliteli krom vanadyum çeliği
- Nm / Kg / Lb-Ft / Lb-Inc cinsinden skala
- Kalibrasyon sertifikalıdır
- ± % 1 tolerans

KOD	KAPASİTE	PAKET	
RDT0210	2-10 Nm	1 Adet	



CHROME VANADIUM

YENİ

1/2” DİJİTAL TORK ANAHTARI

- Renkli LCD ekran ve sesli, ışıklı alarm fonksiyonu
- Mat krom kaplı sertleştirilmiş kaliteli krom vanadyum çeliği
- Nm / Kg / Lb-Ft / Lb-Inc cinsinden skala
- Kalibrasyon sertifikalıdır
- ± % 1 tolerans

KOD	ÖLÇÜ	PAKET	
RDT1010	10-100 Nm	1 Adet	



CHROME VANADIUM

YENİ

1/2” DİJİTAL TORK ANAHTARI

- Renkli LCD ekran ve sesli, ışıklı alarm fonksiyonu
- Mat krom kaplı sertleştirilmiş kaliteli krom vanadyum çeliği
- Nm / Kg / Lb-Ft / Lb-Inc cinsinden skala
- Kalibrasyon sertifikalıdır
- ± % 1 tolerans

KOD	KAPASİTE	PAKET	
RDT2020	2-200 Nm	1 Adet	



CHROME VANADIUM

YENİ



1/4” CIRCIRLI TORK ANAHTARI

- Mat krom kaplı sertleştirilmiş kaliteli krom vanadyum çeliği
- Nm / Lb-Ft cinsinden skala
- Kalibrasyon sertifikalıdır
- ± % 3 tolerans

KOD	KAPASİTE	PAKET	
RTK0525	5-25 Nm	1 Adet	

CHROME VANADIUM

YENİ



1/2” CIRCIRLI TORK ANAHTARI

- Mat krom kaplı sertleştirilmiş kaliteli krom vanadyum çeliği
- Nm / Lb-Ft cinsinden skala
- Kalibrasyon sertifikalıdır
- ± % 3 tolerans

KOD	KAPASİTE	PAKET	
RTK1011	10-110 Nm	1 Adet	

CHROME VANADIUM

YENİ



1/2” CIRCIRLI TORK ANAHTARI

- Mat krom kaplı sertleştirilmiş kaliteli krom vanadyum çeliği
- Nm / Lb-Ft cinsinden skala
- Kalibrasyon sertifikalıdır
- ± % 3 tolerans

KOD	KAPASİTE	PAKET	
RTK2022	20-220 Nm	1 Adet	

CHROME VANADIUM

1/2" – 1/4" **CIRCIRLI TORK ANAHTARI**

- Mat krom kaplı sertleştirilmiş kaliteli krom vanadyum çeliği
- 5 Nm hassasiyet
- Nm / Kg / Lb-Ft / Lb-Inc cinsinden skala
- Kalibrasyon sertifikalıdır
- ± % 4 tolerans

KOD	KAPASİTE	PAKET	
RTK0225	2-25 Nm	1 Adet	
RTK1010	10-100 Nm	1 Adet	
RTK2020	20-200 Nm	1 Adet	
RTK6030	60-300 Nm	1 Adet	



1/4" 1/2"

CHROME VANADIUM

1/2" **TORK ANAHTARI**

- Parlak krom kaplı sertleştirilmiş kaliteli krom vanadyum çeliği
- Nm / Kg / Lb-Ft / Lb-Inc cinsinden skala
- Sağ / sol kullanım kolaylığı sağlayan itmeli mekanizma
- ± % 4 tolerans

KOD	KAPASİTE	PAKET	
RTK2513	25-135 Nm	1 Adet	
RTK5022	50-225 Nm	1 Adet	
RTK7033	70-330 Nm	1 Adet	
RTK0001	Yedek Uç	1 Adet	



CHROME VANADIUM

TELESKOPİK TORK AÇI ÖLÇER 1/2"

- Tork anahtarı ile açılı sıkma yapmak için kullanılır

KOD	AĞIRLIK	PAKET	
RT01250	326 gr	1 Adet	



TORK AÇI ÖLÇER 1/2"

- Tork anahtarı ile açılı sıkma yapmak için kullanılır

KOD	AĞIRLIK	PAKET	
RT01255	190 gr	1 Adet	




MANITOU
MONOLINE
THE PROFESSIONAL GARAGE TOOLS
5001

www.retta.com.tr

TAKIM ARABALARI





MONOLINE
PROFESSIONAL GARAGE TOOLS

BOŞ TAKIM ARABALARI

- Darbeye dayanıklı yüksek kaliteli sac
- Çizilmez elektrostatik boya
- EVA modülleriyle uyumlu ve tam açılabilen teleskopik çekmeceler
- İstem dışı açılmayı engelleyen Akıllı Kilit Sistemi
- Çekmece başına 35 kg yük kapasitesi
- 7 bölmeli ABS üst tabla
- İki sabit ve iki döner (biri frenli) tekerler, Ø 100 mm



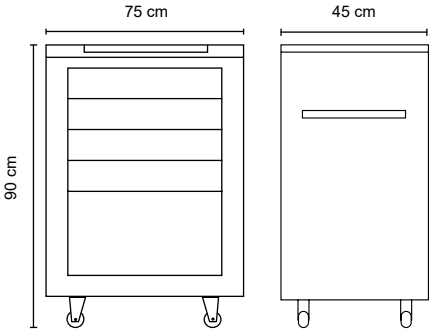

RTA5001

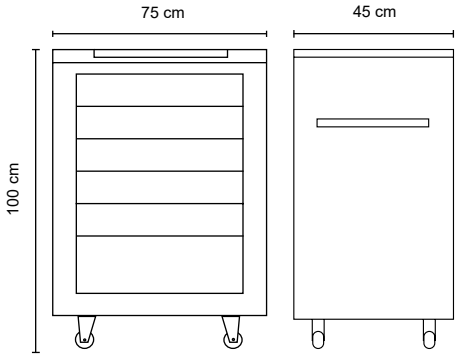

RTA6001 RTA7001







KOD	RTA5001	RTA6001	RTA7001
	5 ÇEKMECE	6 ÇEKMECE	7 ÇEKMECE

PROLINE
PROFESSIONAL GARAGE TOOLS

BOŞ TAKIM ARABALARI - YANLIKLI

- Darbeye dayanıklı yüksek kaliteli sac
- Çizilmez elektrostatik boya
- EVA modülleriyle uyumlu ve tam açılabilen teleskopik çekmeceler
- İstem dışı açılmayı engelleyen Akıllı Kilit Sistemi
- Çekmece başına 35 kg yük kapasitesi
- 7 bölmeli ABS üst tabla
- İki sabit ve iki döner (biri frenli) tekerler, Ø 100 mm
- 2 adet yan depolama gözü



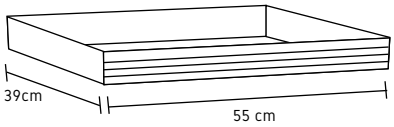

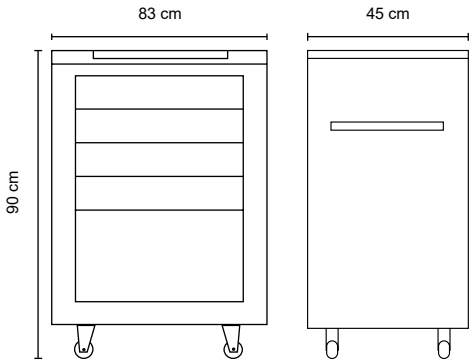

RTY5001

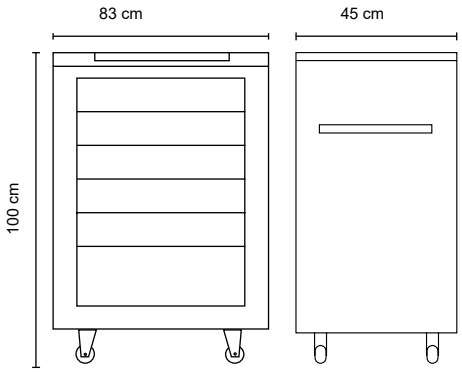

RTY6001 RTY7001







KOD	RTY5001	RTY6001	RTY7001
	5 ÇEKMECE	6 ÇEKMECE	7 ÇEKMECE



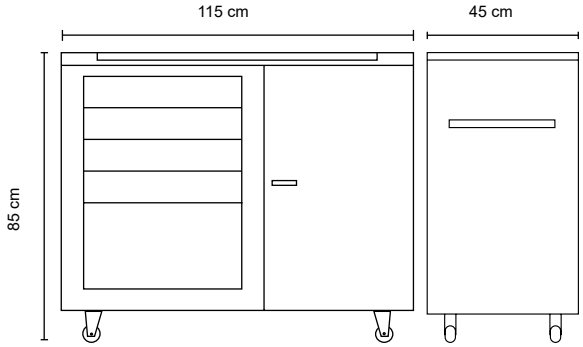

DOLAPLI TAKIM ARABASI - 3050

5 Çekmece + Dolap

- Darbeye dayanıklı yüksek kaliteli sac
- Çizilmez elektrostatik boya
- EVA modülleriyle uyumlu %100 açılabilen teleskopik çekmeceler
- İstem dışı açılmayı engelleyen Akıllı Kilit Sistemi
- İki sabit ve iki döner (biri frenli) tekerler, Ø 100 mm
- Kullanım kolaylığı sağlayan dayanıklı üst tabla
- İki bölmeli kapaklı, kilitli dolap

KOD	
RTA3050	

h	Max
4x 8 cm	35 kg
1x 18,5 cm	35 kg





RAFLI TAKIM ARABASI

5 Çekmece + 2 Raf

- Darbeye dayanıklı yüksek kaliteli sac
- Çizilmez elektrostatik boya
- EVA modülleriyle uyumlu %100 açılabilen teleskopik çekmeceler
- İstem dışı açılmayı engelleyen Akıllı Kilit Sistemi
- İki sabit ve iki döner (biri frenli) tekerler, Ø 100 mm
- Kullanım kolaylığı sağlayan dayanıklı üst tabla
- İki bölmeli raf

KOD	
RTA3060	

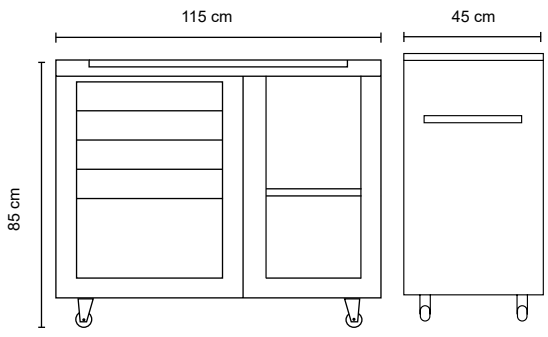

h	Max
4x 10 cm	35 kg
1x 20 cm	35 kg

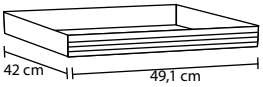

ÜRÜN DEMONTEDİR

RAFLI TAŞIMA ARABASI - GENİŞ

- Darbeye dayanıklı yüksek kaliteli sac
- Çizilmez elektrostatik boya
- Mukavemetli orta raf
- Her raf 35kg taşır

KOD	
RTA1020	

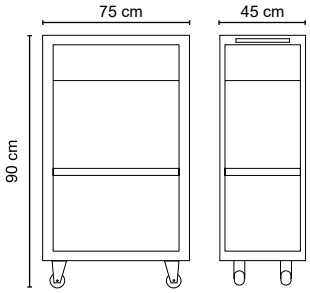



RAFLI TAKIM ARABASI
Çekmeceli

- EVA modülleriyle uyumlu %100 açılabilen teleskopik raylı çekmece
- Darbeye dayanıklı yüksek kaliteli sac
- Çizilmez elektrostatik boya

KOD	
RTA1030	

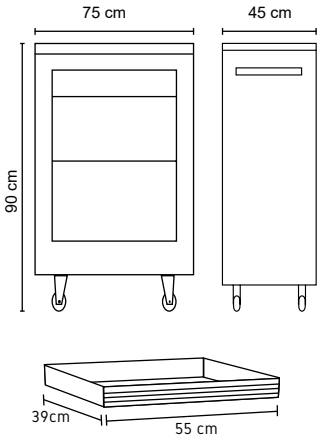







PROMAX DOLAPLI TAKIM ARABASI

6 Çekmece + Dolap

- Darbeye dayanıklı yüksek kaliteli sac
- Çizilmez elektrostatik boya
- EVA modülleriyle uyumlu %100 açılabilen teleskopik çekmeceler
- İstem dışı açılmayı engelleyen Akıllı Kilit Sistemi
- İki sabit ve iki döner (biri frenli) tekerler, Ø 100 mm
- Kullanım kolaylığı sağlayan dayanıklı üst tabla

KOD	
RTA3080	

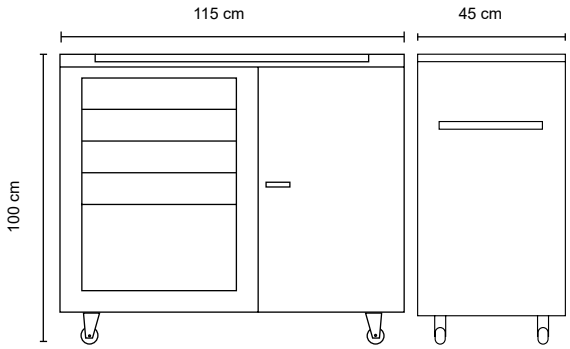

h	Max
4x 10 cm	35 kg
1x 20 cm	35 kg
1x 10 cm	35 kg

Üst Çekmece







PANOLU ÇALIŞMA TEZGAHI

Asma Panosu + 3 Çekmece

- Yüksek kaliteli çelikten sağlam gövde
- İstem dışı açılmaları engelleyici Akıllı Kilit Sistemi
- Entegre Çalışma Lambası ve Priz
- Çizilmez elektrostatik boya
- Zemin yapısına göre ayarlanabilir özel ayaklar
- Çalışma tezgahı üzerinde 1 mm galvaniz kaplama sac

KOD	
RTA9101	

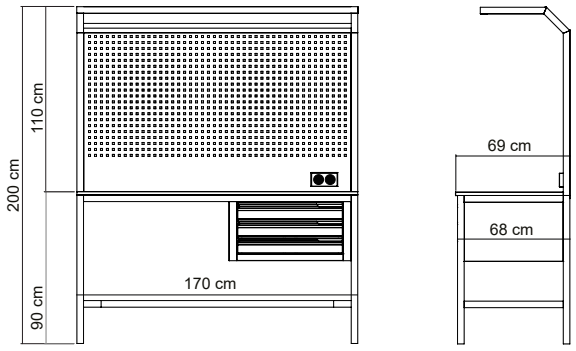

	Max
10 cm	35 kg



PANOLU DOLAPLI ÇALIŞMA TEZGAHI

Asma Panosu + 5 Çekmece + Dolap

- Yüksek kaliteli çelikten sağlam gövde
- İstem dışı açılmaları engelleyici Akıllı Kilit Sistemi
- Entegre Çalışma Lambası ve Priz
- Çizilmez elektrostatik boya
- Zemin yapısına göre ayarlanabilir özel ayaklar
- Çalışma tezgahı üzerinde 1 mm galvaniz kaplama sac

KOD	
RTA9201	



h	Max
4x 10 cm	35 kg
1x 20 cm	35 kg



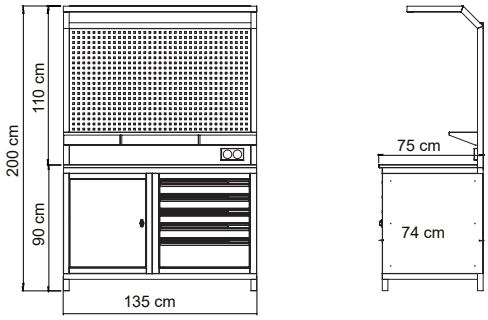

PANOLU DOLAPLI ÇALIŞMA TEZGAHI

Asma Panosu + 5 Çekmece + 2 Dolap

- Yüksek kaliteli çelikten sağlam gövde
- İstem dışı açılmaları engelleyici Akıllı Kilit Sistemi
- Entegre Çalışma Lambası ve Priz
- Çizilmez elektrostatik boya
- Zemin yapısına göre ayarlanabilir özel ayaklar
- Çalışma tezgahı üzerinde 1 mm galvaniz kaplama sac

KOD	
RTA9301	



h	Max
4x 10 cm	35 kg
1x 20 cm	35 kg



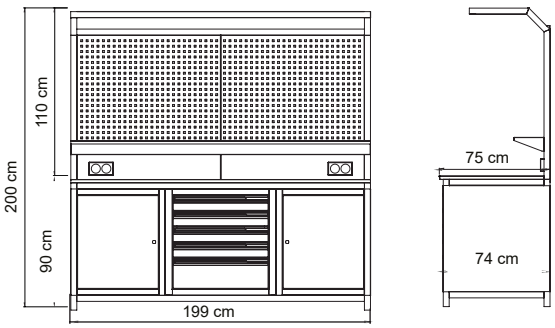

221 PCS 5 ÇEKMECELİ DOLU TAKIM ARABASI

RTA5141

MONOLINE
PROFESSIONAL GARAGE TOOLS



RTY5141

PROLINE
PROFESSIONAL GARAGE TOOLS



KOD
RTA5141
RTY5141

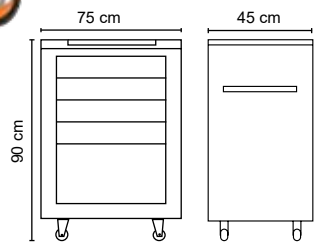

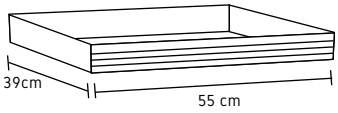

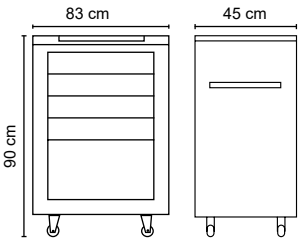



4x 8 cm
1x 18,5 cm

1. ÇEKMECE

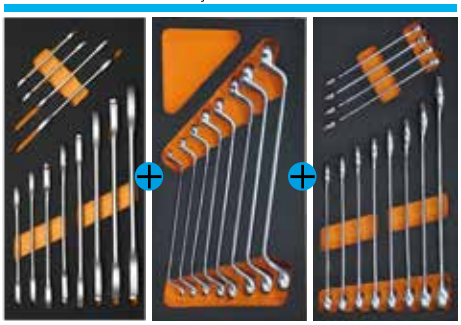

1. ÇEKMECE
- **RES0102** - Çatal iki Ağız Anahtar Seti - 12 PCS
- **RES0111** - Yıldız İki Ağız Anahtar Seti - 8 PCS
- **RES0121** - Kombine Anahtar Seti - 12 PCS

2. ÇEKMECE



2. ÇEKMECE
- **RES0201** - 1/4" Lokma Seti - 54 PCS
- **RES0221** - 1/2" Lokma Seti - 23 PCS
- **RES0291** - 10mm Bits Seti - 43 PCS

3. ÇEKMECE



3. ÇEKMECE
- **RES0301** - Pense Seti - Yan keski - Bits Seti - 43 PCS
- **RES0321** - Çekiç, Keski, Ayarlı Pense Seti - 4 PCS
- **RES0341** - Segman Pensesi, Mıknatıs, Oto Kont. Kalemi - 4 PCS

4. ÇEKMECE



4. ÇEKMECE
- **RES0491** - Düz Yıldız Tornavida Seti - 6 PCS
- **RES0431** - Lokma ve Topaç Tornavida Seti - 6 PCS
- **RES0451** - Torx Tornavida Seti - 6 PCS

245 PCS 6 ÇEKMECELİ DOLU TAKIM ARABASI

RTA6205
MONOLINE
PROFESSIONAL GARAGE TOOLS



RTY6205
PROLINE
PROFESSIONAL GARAGE TOOLS



KOD	
RTA6205	
RTY6205	

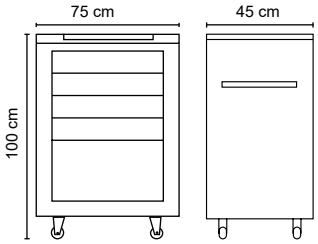

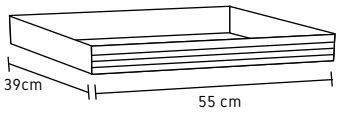

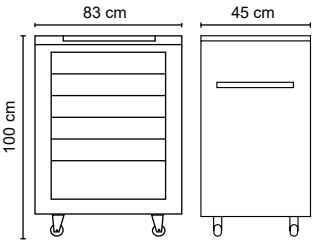



5x 8 cm
1x 18,5 cm

1. ÇEKMECE

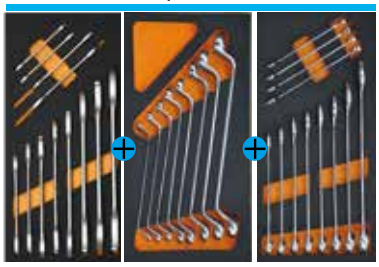

1. ÇEKMECE
- **RES0102** - Çatal iki Ağız Anahtar Seti - 12 PCS
- **RES0111** - Yıldız İki Ağız Anahtar Seti - 8 PCS
- **RES0121** - Kombine Anahtar Seti - 12 PCS

2. ÇEKMECE

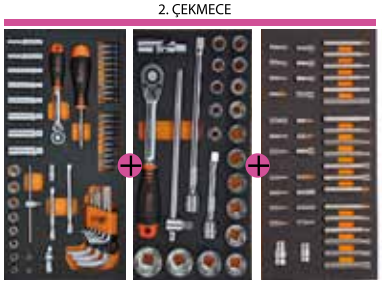

2. ÇEKMECE
- **RES0201** - 1/4" Lokma Seti - 54 PCS
- **RES0221** - 1/2" Lokma Seti - 23 PCS
- **RES0291** - 10mm Bits Seti - 43 PCS

3. ÇEKMECE



3. ÇEKMECE
- **RES0301** - Pense Seti - Yan keski - Bits Seti - 43 PCS
- **RES0321** - Çekiç, Keski, Ayarlı Pense Seti - 4 PCS
- **RES0341** - Segman Pensesi, Mıknatıs, Oto Kont. Kalemi - 4 PCS

4. ÇEKMECE

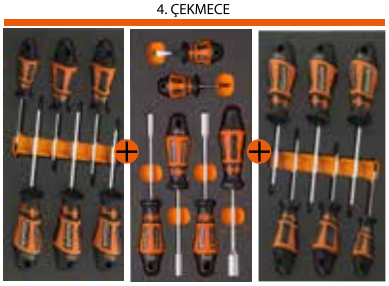

4. ÇEKMECE
- **RES0491** - Düz Yıldız Tornavida Seti - 6 PCS
- **RES0431** - Lokma ve Topaç Tornavida Seti - 6 PCS
- **RES0451** - Torx Tornavida Seti - 6 PCS

5. ÇEKMECE

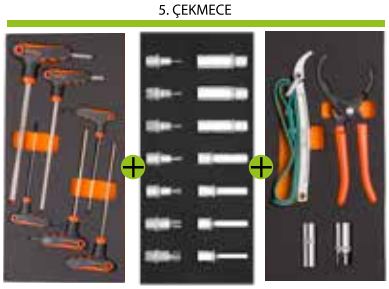

5. ÇEKMECE
- **RES0502** - T Saplı Allen Seti - 6 PCS
- **RES0261** - 1/2" İç & Dış Torx Lokma Seti - 14 PCS
- **RES0801** - Filtre Anahtar - Buji Seti - 4 PCS

6. TAKIM ARABALARI
PROFI LINE TOOLS

ÇATAL İKİ AĞIZ ANAHTAR SETİ
12 PCS



KOD	

RES0102

YILDIZ İKİ AĞIZ ANAHTAR SETİ
8 PCS

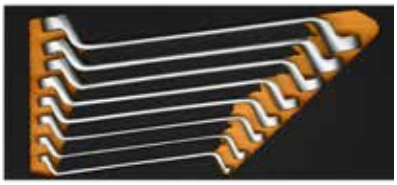

KOD	

RES0111

KOMBİNE ANAHTAR SETİ
12 PCS



KOD	

RES0121

1/2" LOKMA SETİ
23 PCS



KOD	

RES0221

1/4" LOKMA SETİ
54 PCS

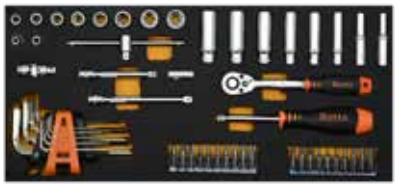

KOD	

RES0201

10 MM BİTS SETİ
43 PCS



KOD	

RES0291

PENSE - BİTS SETİ
43 PCS



KOD	

RES0301

ÇEKİÇ - KESKİ - PENSE SETİ
4 PCS



KOD	

RES0321

SEGMAN PENSESİ - OTO SETİ
4 PCS



KOD	

RES0341

LOKMA VE TOPAÇ TORNAVİDA SETİ
6 PCS



KOD	

RES0431

DÜZ - YILDIZ TORNAVİDA SETİ
6 PCS



KOD	

RES0491

TORX TORNAVİDA SETİ
6 PCS



KOD	

RES0451

1/2" İÇ - DIŞ TORX LOKMA SETİ
14 PCS



KOD	
RES0261	

T SAPLI ALLEN SETİ
6 PCS



KOD	
RES0502	

FİLTRE ANAHTAR BUJİ SETİ
4 PCS



KOD	
RES0801	

SABİT TEKERLEK



KOD	
RYP0001	

DÖNER TEKERLEK



KOD	
RYP0002	

FRENLİ DÖNER TEKERLEK



KOD	
RYP0003	

KİLİT



KOD	
RYP0004	

TUTMA KOLU



KOD	
RYP0005	

KÜÇÜK TUTMA KOLU



KOD	
RYP0006	

ABS ÜST PLASTİK
6 PCS



KOD	
RYP0007	

TELESKOPİK RAY TAKIMI



2023 Sonrası üretilen modellerle uyumlu

KOD	
RYP0008	

PROLINE SPREY APARATI
YANLIK



KOD	YANLIK YAZISI	
RYP0009	RTY5001	
RYP0010	RTY6001	
RYP0011	RTY5141	
RYP0012	RTY6205	



5 GÖZLÜ UZUN METAL TAKIM ÇANTASI

- Elektrostatik toz boya
- Asma kilit yapısı
- 51 cm x 19,5 cm x 20 cm

KOD	
RTC5105	



USTA YELEĞİ

- Yüksek kaliteli kumaş
- Çeşitli alet bölümleri ile kullanım kolaylığı sağlar

KOD	
RAC0055	



FORMEN SIRT ÇANTASI

- Yüksek kaliteli su geçirmez iç ve dış kumaş
- Metal destekli fermuar sistemi
- Kuvvetlendirilmiş taban ve gövdeler
- 20 cm x 33 cm x 43 cm

KOD	
RAC0047	

www.retta.com.tr

ANAHTARLAR



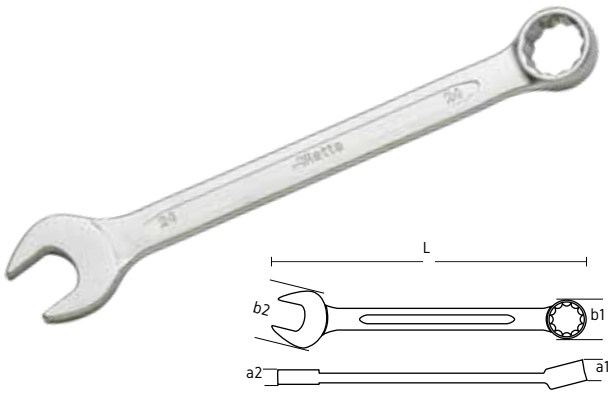

KOMBİNE ANAHTARLAR

- İndüksiyonla sertleştirilmiş hassas ağızlar
- Sıcak dövülmüş, sertleştirilmiş ve tavlanmış krom vanadyum çelik
- Civata başlarına kolay geçen profiller
- Kaymayı engelleyen ergonomik tasarım
- Parlatılmış mat krom kaplama

KOD	mm	L mm	a1 mm	a2 mm	b1 mm	b2 mm	AĞIRLIK	PAKET
RKA1006	6	100	5,1	3,4	10	14	15 gr	12 Adet
RKA1007	7	110	5,5	3,6	11	16	20 gr	12 Adet
RKA1008	8	120	5,9	3,8	13	18	25 gr	12 Adet
RKA1009	9	130	6,3	4	14	20	30 gr	12 Adet
RKA1010	10	140	6,9	4,3	15,5	22	40 gr	12 Adet
RKA1011	11	150	7,3	4,5	17	24	45 gr	12 Adet
RKA1012	12	160	7,7	4,9	18,5	26	55 gr	12 Adet
RKA1013	13	170	7,9	5,2	19,5	28	60 gr	12 Adet
RKA1014	14	180	8,7	5,5	21,5	30	75 gr	12 Adet
RKA1015	15	190	9,1	5,8	22,5	32	90 gr	12 Adet
RKA1016	16	200	9,6	6,1	24	34	105 gr	12 Adet
RKA1017	17	210	9,8	6,4	25,5	36	120 gr	12 Adet
RKA1018	18	220	10,4	6,8	27	38	145 gr	12 Adet
RKA1019	19	232	11	7	28,5	40	170 gr	6 Adet
RKA1020	20	240	11,4	7,2	30	42	195 gr	6 Adet
RKA1022	22	260	12,6	8,2	33	46	275 gr	6 Adet
RKA1024	24	280	13,6	8,5	36,5	50	320 gr	6 Adet
RKA1027	27	310	15	9,3	41,5	56	400 gr	6 Adet
RKA1030	30	340	16	10,3	44	61,5	505 gr	6 Adet
RKA1032	32	370	16,2	10,5	47	65,5	560 gr	6 Adet

DIN3113
CHROME VANADIUM


RKA0822


RKA0632

KOMBİNE ANAHTAR TAKIMLARI

- İndüksiyonla sertleştirilmiş hassas ağızlar
- Sıcak dövülmüş, sertleştirilmiş ve tavlanmış krom vanadyum çelik
- Civata başlarına kolay geçen profiller
- Kaymayı engelleyen ergonomik tasarım
- Parlatılmış mat krom kaplama

KOD	PCS	İÇERİK
RKA0822	12 PCS	8, 9, 10, 11, 12, 13, 14, 15, 16, 17, 19, 22 mm
RKA0632	20 PCS	6, 7, 8, 9, 10, 11, 12, 13 14, 15, 16, 17, 18, 19, 20, 22, 24, 27, 30, 32 mm

DIN3113
CHROME VANADIUM

ÇATAL İKİ AĞIZ ANAHTARLAR

- İndüksiyonla sertleştirilmiş hassas ağızlar
- Sıcak dövülmüş, sertleştirilmiş ve tavlanmış krom vanadyum çelik
- Parlatılmış mat krom kaplama
- Düşük imalat toleransları, anahtarların civata üzerine kusursuz oturmasını sağlar
- Civata başlarına kolay geçen özel profiller
- Kaymayı engelleyen ergonomik tasarım

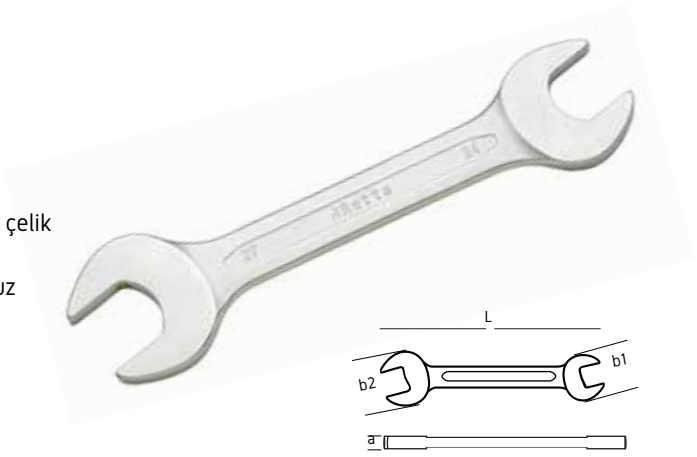

KOD	mm	L mm	a mm	b1 mm	b2 mm	AĞIRLIK	PAKET
RAA0607	6x7	99	4	17	15	18 gr	12 Adet
RAA0809	8x9	110	4	21	19	28 gr	12 Adet
RAA1011	10x11	120	5	24	23	44 gr	12 Adet
RAA1213	12x13	134	6	29	27	64 gr	12 Adet
RAA1415	14x15	147	6	32	30	92 gr	12 Adet
RAA1617	16x17	164	7	38	35	120 gr	12 Adet
RAA1819	18x19	180	7	41	38	148 gr	12 Adet
RAA2022	20x22	192	8	47	41	195 gr	12 Adet
RAA2123	21x23	215	9	48	45	243 gr	6 Adet
RAA2427	24x27	235	9	57	51	352 gr	6 Adet
RAA2528	25x28	255	10	60	54	440 gr	6 Adet
RAA3032	30x32	265	11	67	62	548 gr	6 Adet

DIN895
CHROME VANADIUM

ÇATAL İKİ AĞIZ ANAHTAR TAKIMLARI

- İndüksiyonla sertleştirilmiş hassas ağızlar
- Sıcak dövülmüş, sertleştirilmiş ve tavlanmış krom vanadyum çelik
- Parlatılmış mat krom kaplama
- Düşük imalat toleransları, anahtarların civata üzerine kusursuz oturmasını sağlar
- Civata başlarına kolay geçen özel profiller
- Kaymayı engelleyen ergonomik tasarım



KOD	PCS	İÇERİK
RAA6722	8 PCS	6x7, 8x9, 10x11, 12x13, 14x15, 16x17, 18x19, 20x22 mm
RAA6732	12 PCS	6x7, 8x9, 10x11, 12x13, 14x15, 16x17, 18x19, 20x22, 21x23, 24x27, 25x28, 30x32 mm

DIN895
CHROME VANADIUM

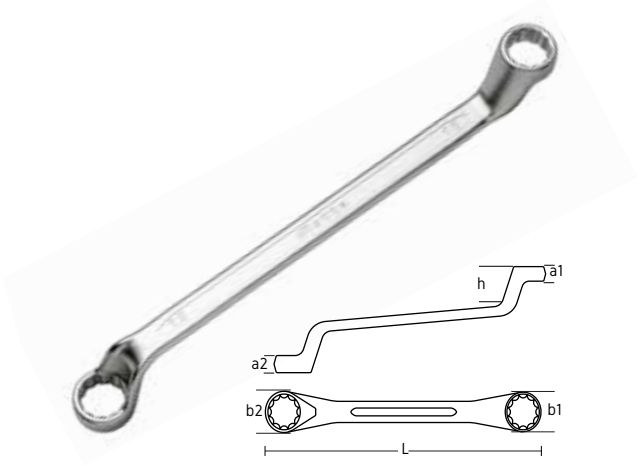

YILDIZ İKİ AĞIZ ANAHTARLAR

- İndüksiyonla sertleştirilmiş hassas ağızlar
- Sıcak dövülmüş, sertleştirilmiş ve tavlanmış krom vanadyum çelik
- Parlatılmış mat krom kaplama
- Civata başlarına kolay geçen profiller
- Düşük imalat toleransları, anahtarların civataya kusursuz oturmasını sağlar

KOD	mm	L mm	a1 mm	a2 mm	b1 mm	b2 mm	h mm	AĞIRLIK	PAKET
RYA0607	6x7	165	6	5	13	6	20,7	42 gr	12 Adet
RYA0809	8x9	180	6,6	6	16	9	21,7	58 gr	12 Adet
RYA1011	10x11	195	8,5	7	18	12	23,6	80 gr	12 Adet
RYA1213	12x13	215	9	8	21	20	25,1	112 gr	12 Adet
RYA1415	14x15	230	10	9	24	22	26,1	143 gr	12 Adet
RYA1617	16x17	250	11	10	27	25	27,1	188 gr	12 Adet
RYA1819	18x19	265	11	11	30	28	28,6	223 gr	6 Adet
RYA2022	20x22	285	13	12	34	31	31,0	305 gr	6 Adet

DIN838
CHROME VANADIUM



YILDIZ İKİ AĞIZ ANAHTAR TAKIMLARI

- İndüksiyonla sertleştirilmiş hassas ağızlar
- Sıcak dövülmüş, sertleştirilmiş ve tavlanmış krom vanadyum çelik
- Parlatılmış mat krom kaplama
- Civata başlarına kolay geçen profiller
- Düşük imalat toleransları, anahtarların civataya kusursuz oturmasını sağlar

KOD	PCS	İÇERİK
RYA6722	8 PCS	6x7, 8x9, 10x11, 12x13, 14x15, 16x17, 18x19, 20x22 mm

DIN838
CHROME VANADIUM



CIRCIR KOMBİNE ANAHTARLAR

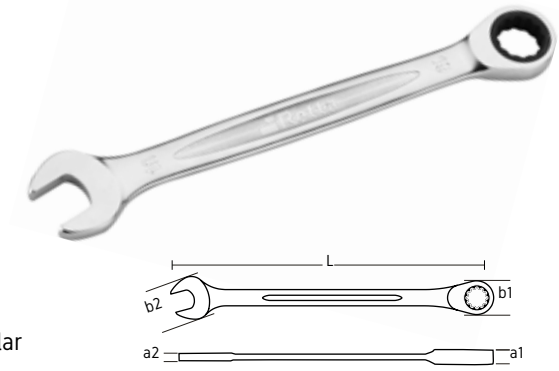

- İndüksiyonla sertleştirilmiş hassas ağızlar
- Sıcak dövülmüş, sertleştirilmiş ve tavlanmış krom vanadyum çelik
- Parlatılmış mat krom kaplama
- Civata başlarına kolay geçen özel profiller
- 72 diş cırcır mekanizması sayesinde dar alanda seri çalışma sağlar
- Düşük imalat toleransları, anahtarların civata üzerine kusursuz oturmasını sağlar

KOD	mm
RCA0508	8
RCA0510	10
RCA0512	12
RCA0513	13
RCA0515	15
RCA0517	17
RCA0519	19
RCA0524	24

L mm	a1 mm	a2 mm	b1 mm	b2 mm	AĞIRLIK	PAKET
138	6	5	18	17	39 gr	10 Adet
159	7	6	21	18	55 gr	10 Adet
172	8	6	24	22	75 gr	10 Adet
185	8	7	24	24	99 gr	10 Adet
200	9	8	30	33	146 gr	10 Adet
227	10	8	32	37	191 gr	10 Adet
250	11	8	35	41	234 gr	10 Adet
321	15	11	46	52	478 gr	10 Adet

CHROME VANADIUM

AÇILI KULLANIM

MAFSALLI CIRCIR KOMBİNE ANAHTARLAR

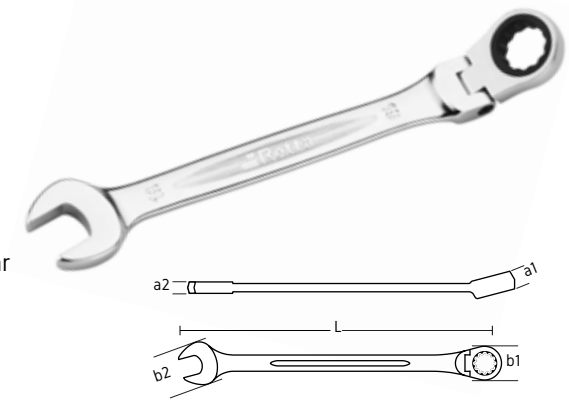

- İndüksiyonla sertleştirilmiş hassas ağızlar
- Sıcak dövülmüş, sertleştirilmiş ve tavlanmış krom vanadyum çelik
- Parlatılmış mat krom kaplama
- Düşük imalat toleransları, anahtarların civata üzerine kusursuz oturmasını sağlar
- Bükülebilir cırcır mekanizması ile istenilen açıda çalışabilme
- Civata başlarına kolay geçen özel profiller
- 72 diş cırcır mekanizması 180° hareketli cırcır aparatı

KOD	mm
RCA0608	8
RCA0610	10
RCA0612	12
RCA0613	13
RCA0614	14
RCA0615	15
RCA0617	17
RCA0619	19

L mm	a1 mm	a2 mm	b1 mm	b2 mm	AĞIRLIK	PAKET
144	6	5	19	17	41 gr	10 Adet
162	7	6	22	21	65 gr	10 Adet
178	8	6	26	25	101 gr	10 Adet
180	8	7	26	27	112 gr	10 Adet
192	9	8	28	29	133 gr	10 Adet
198	9	8	28	31	144 gr	10 Adet
227	10	9	32	36	204 gr	10 Adet
250	11	10	35	40	276 gr	10 Adet

CHROME VANADIUM



CIRCIR YILDIZ ANAHTARLAR

- İndüksiyonla sertleştirilmiş hassas ağızlar
- Sıcak dövülmüş, sertleştirilmiş ve tavlanmış krom vanadyum çelik
- Civata başlarına kolay geçen özel profiller
- 72 diş çift taraflı cırcır mekanizması
- Düşük imalat toleransları, anahtarların civata üzerine kusursuz oturmasını sağlar

KOD	mm	L mm	a1 mm	a2 mm	b1 mm	b2 mm	AĞIRLIK	PAKET
RCY1314	13x14	190	8	8	29	27	135 gr	10 Adet

CHROME VANADIUM



YARIM AY ANAHTARLAR

- İndüksiyonla sertleştirilmiş hassas ağızlar
- Sıcak dövülmüş, sertleştirilmiş ve tavlanmış krom vanadyum çelik
- Parlatılmış mat krom kaplama

KOD	mm	L mm	a1 mm	a2 mm	b1 mm	b2 mm	AĞIRLIK	PAKET
RAY1012	10x12	145	7	7	19	16	57 gr	12 Adet
RAY1113	11x13	170	8	8	21	18	104 gr	12 Adet
RAY1315	13x15	195	10	10	26	23	144 gr	12 Adet
RAY1415	14x15	195	11	10	26	23	163 gr	12 Adet

CHROME VANADIUM



MANŞONLU BORU ANAHTARI

- Yüksek vasıflı chrome vanadium çeliğinden üretilmiştir.
- Ağız kısmı ayrıca İndüksiyonla sertleştirilmiştir.
- Döndürme yönünün tersi konumdaki dişler kendiliğinden sıkmayı sağlar.

KOD	ÖLÇÜ
RMB0110	1"

CHROME VANADIUM

KISA L ALLEN ANAHTARLAR



- Korozyona karşı mat krom kaplama
- Anahtarların kolay oturması için yuvarlatılmış uçlar
- Sertleştirilmiş kaliteli krom vanadyum malzeme
- Mıknatıslı uçlar sayesinde tam kavrama

KOD	mm	L1 mm	L2 mm	AĞIRLIK	PAKET
RKL3040	4	73	28	8 gr	24 Adet
RKL3050	5	84	32,5	13 gr	12 Adet
RKL3060	6	95	37,5	29 gr	12 Adet
RKL3080	8	106	43,5	58 gr	12 Adet
RKL3100	10	120	49,5	101 gr	12 Adet
RKL3120	12	135	56,5	163 gr	12 Adet
RKL3140	14	152	69	253 gr	12 Adet
RKL3170	17	175	79	433 gr	12 Adet
RKL3190	19	195	88	602 gr	6 Adet





DIN2936

CHROME VANADIUM

UZUN L ALLEN ANAHTARLAR

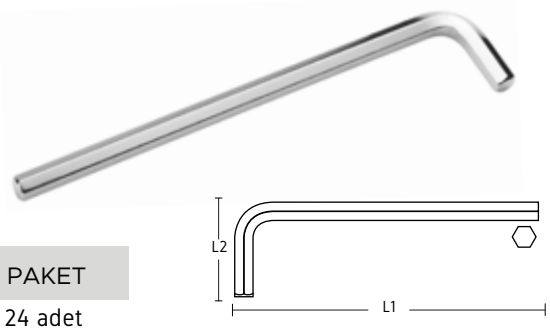

- Korozyona karşı mat krom kaplama
- Anahtarların kolay oturması için yuvarlatılmış uçlar
- Sertleştirilmiş kaliteli krom vanadyum malzeme

KOD	mm	L1 mm	L2 mm	AĞIRLIK	PAKET
RUL4040	4	143	28	18 gr	24 adet
RUL4050	5	164	32,5	21 gr	24 adet
RUL4060	6	185	37,5	54 gr	12 adet
RUL4080	8	206	43,5	101 gr	12 adet
RUL4100	10	232	49,5	174 gr	12 adet



DIN2936

CHROME VANADIUM

UZUN TOPBAŞLI L ALLEN ANAHTARLAR



- Korozyona karşı mat krom kaplama
- Anahtarların kolay oturması için yuvarlatılmış uçlar
- Sertleştirilmiş kaliteli krom vanadyum malzeme

KOD	mm	L1 mm	L2 mm	AĞIRLIK	PAKET
RTB5040	4	143	28	17 gr	24 adet
RTB5050	5	164	32,5	31 gr	24 adet
RTB5060	6	185	37,5	52 gr	12 adet
RTB5080	8	206	43,5	100 gr	12 adet
RTB5100	10	232	49,5	171 gr	12 adet

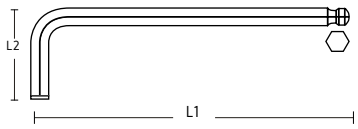



CHROME VANADIUM

KISA TORX L ANAHTARLAR

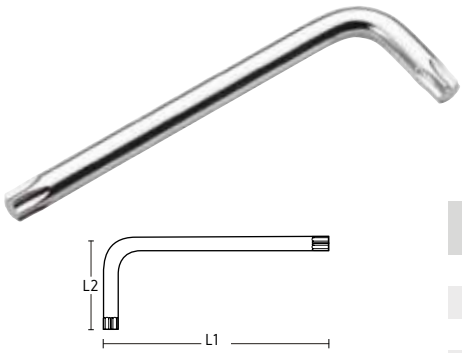

- Korozyona karşı mat krom kaplama
- Anahtarların kolay oturması için yuvarlatılmış uçlar
- Sertleştirilmiş kaliteli krom vanadyum malzeme

KOD		L1 mm	L2 mm	AĞIRLIK	PAKET
RKT6025	T25	70	25	10 gr	24 adet
RKT6027	T27	78	25	15 gr	24 adet
RKT6030	T30	86	30	23 gr	12 adet
RKT6040	T40	97	33	34 gr	12 adet
RKT6045	T45	110	37	49 gr	12 adet
RKT6050	T50	122	40	56 gr	12 adet

Mıknatıslı

DIN50938
CHROME VANADIUM

UZUN TORX L ANAHTARLAR

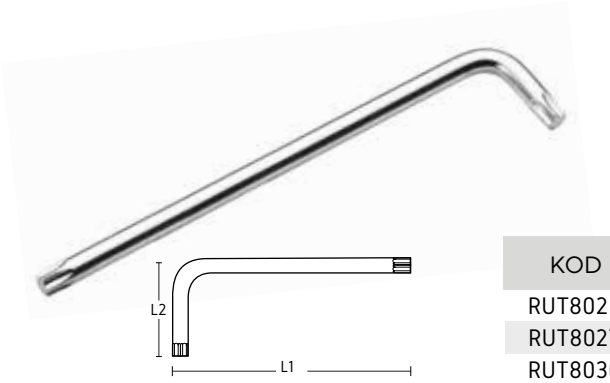

- Korozyona karşı mat krom kaplama
- Anahtarların kolay oturması için yuvarlatılmış uçlar
- Sertleştirilmiş kaliteli krom vanadyum malzeme

KOD		L1 mm	L2 mm	AĞIRLIK	PAKET
RUT8025	T25	130	25	18 gr	24 adet
RUT8027	T27	145	29	26 gr	24 adet
RUT8030	T30	165	35	40 gr	12 adet
RUT8040	T40	183	39	60 gr	12 adet
RUT8045	T45	200	44	90 gr	12 adet
RUT8050	T50	225	52	124 gr	12 adet

Mıknatıslı

DIN50938
CHROME VANADIUM

KISA DELİKLİ TORX L ANAHTARLAR

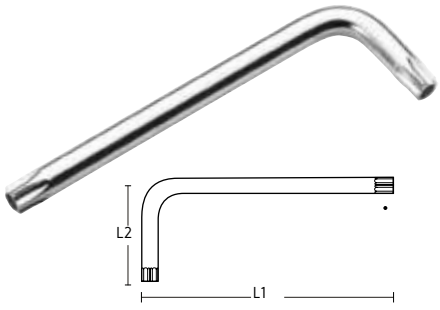

- Korozyona karşı mat krom kaplama
- Anahtarların kolay oturması için yuvarlatılmış uçlar
- Sertleştirilmiş kaliteli krom vanadyum malzeme

KOD		L1 mm	L2 mm	AĞIRLIK	PAKET
RKD7025	T25	70	25	11 gr	12 adet
RKD7027	T27	78	25	12 gr	12 adet
RKD7030	T30	86	30	21 gr	12 adet
RKD7040	T40	97	33	35 gr	12 adet
RKD7045	T45	110	37	47 gr	12 adet
RKD7050	T50	122	40	52 gr	12 adet

Mıknatıslı

DIN50938
CHROME VANADIUM

UZUN DELİKLİ TORX L ANAHTARLAR

- Korozyona karşı mat krom kaplama
- Anahtarların kolay oturması için yuvarlatılmış uçlar
- Sertleştirilmiş kaliteli krom vanadyum malzeme

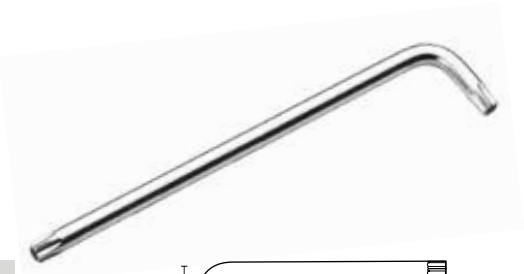

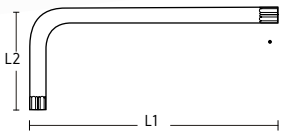

KOD		L1 mm	L2 mm	AĞIRLIK	PAKET
RUD9025	T25	130	25	18 gr	24 adet
RUD9027	T27	145	29	22 gr	24 adet
RUD9030	T30	165	35	40 gr	12 adet
RUD9040	T40	183	39	63 gr	12 adet
RUD9045	T45	200	44	84 gr	12 adet
RUD9050	T50	225	52	124 gr	12 adet



DIN50938

CHROME VANADIUM

T SAPLI ALLEN ANAHTARLAR

- Özel tasarım ergonomik sap
- Korozyona karşı parlak krom kaplama
- Anahtarların kolay oturması için yuvarlatılmış uçlar
- Sıcak çekilmiş, sertleştirilmiş ve tavlanmış CR-V malzeme



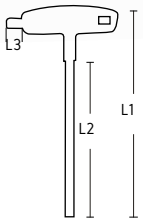

KOD	mm	L1 mm	L2 mm	L3 mm	AĞIRLIK	PAKET
RXA1020	2	135	94	18	34 gr	12 adet
RXA1025	2.5	145	104	18	36 gr	12 adet
RXA1030	3	155	116	18	39 gr	12 adet
RXA1040	4	175	125	22	70 gr	12 adet
RXA1050	5	195	145	22	85 gr	12 adet
RXA1060	6	215	167	22	109 gr	12 adet
RXA1080	8	245	183	28	207 gr	12 adet



CHROME VANADIUM

T SAPLI TORX ANAHTARLAR

- Özel tasarım ergonomik sap
- Korozyona karşı parlak krom kaplama
- Anahtarların kolay oturması için yuvarlatılmış uçlar
- Sıcak çekilmiş, sertleştirilmiş ve tavlanmış CR-V malzeme





KOD	mm	L1 mm	L2 mm	L3 mm	AĞIRLIK	PAKET
RXT2010	T10 x 100 mm	140	100	12	38 gr	12 adet
RXT2015	T15 x 100 mm	140	100	12	38 gr	12 adet
RXT2020	T20 x 100 mm	140	100	12	38 gr	12 adet
RXT2025	T25 x 150 mm	200	150	20	107 gr	12 adet
RXT2027	T27 x 150 mm	200	150	20	107 gr	12 adet
RXT2030	T30 x 150 mm	200	150	20	108 gr	12 adet
RXT2040	T40 x 150 mm	200	150	20	110 gr	12 adet



CHROME VANADIUM

6 PCS



T SAPLI ALLEN ANAHTAR TAKIMI

- Özel tasarım ergonomik sap
- Korozyona karşı parlak krom kaplama
- Anahtarların kolay oturması için yuvarlatılmış uçlar
- Sıcak çekilmiş, sertleştirilmiş ve tavlanmış CR-V malzeme

KOD	İÇERİK	
RTA0600	2.5, 3, 4, 5, 6, 8 mm	

CHROME VANADIUM

6 PCS



T SAPLI TORX ANAHTAR TAKIMI

- Özel tasarım ergonomik sap
- Korozyona karşı parlak krom kaplama
- Anahtarların kolay oturması için yuvarlatılmış uçlar
- Sıcak çekilmiş, sertleştirilmiş ve tavlanmış CR-V malzeme

KOD	İÇERİK	
RTA0603	T10, T15, T20, T25, T30 , T40	

CHROME VANADIUM

13 PCS

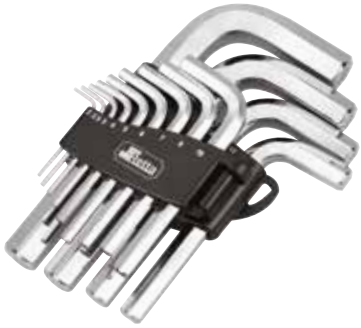

KISA L ALLEN ANAHTAR TAKIMI

- Korozyona karşı mat krom kaplama
- Anahtarların kolay oturması için yuvarlatılmış uçlar
- İstenilen boyun kolay seçimini sağlayan klips
- Sertleştirilmiş kaliteli krom vanadyum malzeme

KOD	İÇERİK	
RAT0913	2, 2.5, 3, 4, 5, 6, 7, 8, 10, 12, 14, 17, 19 mm	

Mıknatıslı

DIN2936

CHROME VANADIUM

KISA L ALLEN ANAHTAR TAKIMI

- Korozyona karşı nikel kaplama
- Anahtarların kolay oturması için yuvarlatılmış uçlar
- İstenilen boyun kolay seçimini sağlayan klips
- Sertleştirilmiş kaliteli krom vanadyum malzeme

KOD	İÇERİK	
RAT3009	1.5, 2, 2.5, 3, 4, 5, 6, 8, 10 mm	



9 PCS

Mıknatıslı

DIN2936

CHROME VANADIUM

UZUN L ALLEN ANAHTAR TAKIMI

- Korozyona karşı nikel kaplama
- Anahtarların kolay oturması için yuvarlatılmış uçlar
- İstenilen boyun kolay seçimini sağlayan klips
- Sertleştirilmiş kaliteli krom vanadyum malzeme

KOD	İÇERİK	
RAT4009	1.5, 2, 2.5, 3, 4, 5, 6, 8, 10 mm	



9 PCS

Mıknatıslı

DIN2936

CHROME VANADIUM

UZUN TOPBAŞLI L ALLEN ANAHTAR TAKIMI

- Korozyona karşı nikel kaplama
- Anahtarların kolay oturması için yuvarlatılmış uçlar
- İstenilen boyun kolay seçimini sağlayan klips
- Sertleştirilmiş kaliteli krom vanadyum malzeme

KOD	İÇERİK	
RAT5009	1.5, 2, 2.5, 3, 4, 5, 6, 8, 10 mm	



9 PCS

Mıknatıslı

DIN2936

CHROME VANADIUM

9 PCS

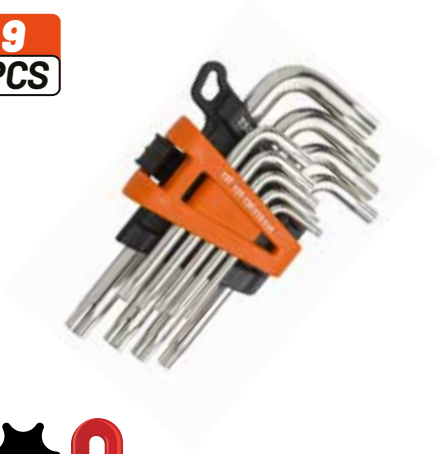

Mıknatıslı

DIN50938
CHROME VANADIUM

KISA TORX L ANAHTAR TAKIMI

- Korozyona karşı nikel kaplama
- Anahtarların kolay oturması için yuvarlatılmış uçlar
- İstenilen boyun kolay seçimini sağlayan klips
- Sertleştirilmiş kaliteli krom vanadyum malzeme

KOD	İÇERİK	
RAT6009	T10, T15, T20, T25, T27, T30, T40, T45, T50	

9 PCS

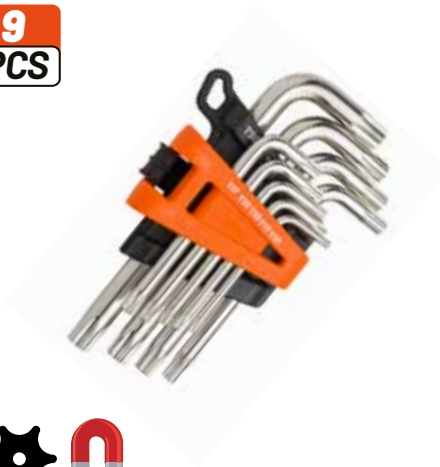

Mıknatıslı

DIN50938
CHROME VANADIUM

KISA DELİKLİ TORX L ANAHTAR TAKIMI

- Korozyona karşı nikel kaplama
- Anahtarların kolay oturması için yuvarlatılmış uçlar
- İstenilen boyun kolay seçimini sağlayan klips
- Sertleştirilmiş kaliteli krom vanadyum malzeme

KOD	İÇERİK	
RAT7009	T10, T15, T20, T25, T27, T30, T40, T45, T50	

9 PCS



Mıknatıslı

DIN50938
CHROME VANADIUM

UZUN TORX L ANAHTAR TAKIMI

- Korozyona karşı nikel kaplama
- Anahtarların kolay oturması için yuvarlatılmış uçlar
- İstenilen boyun kolay seçimini sağlayan klips
- Sertleştirilmiş kaliteli krom vanadyum malzeme

KOD	İÇERİK	
RAT8009	T10, T15, T20, T25, T27, T30, T40, T45, T50	

UZUN DELİKLİ TORX L ANAHTAR TAKIMI

- Korozyona karşı nikel kaplama
- Anahtarların kolay oturması için yuvarlatılmış uçlar
- İstenilen boyun kolay seçimini sağlayan klips
- Sertleştirilmiş kaliteli krom vanadyum malzeme



KOD	İÇERİK	
RAT9009	T10, T15, T20, T25, T27, T30, T40, T45, T50	

Miknatıslı

DIN50938
CHROME VANADIUM

T SAPLI TORX ANAHTARLAR

- Korozyona karşı parlak krom kaplama
- Anahtarların kolay oturması için yuvarlatılmış uçlar
- Sıcak çekilmiş, sertleştirilmiş ve tavlanmış S2 malzeme



KOD	mm	PAKET	
RTA7009	T9 x 100 mm	12 adet	
RTA7010	T10 x 100 mm	12 adet	
RTA7015	T15 x 100 mm	12 adet	
RTA7040	T40 x 150 mm	12 adet	

S2
CHROME VANADIUM

T SAPLI DELİKLİ TORX ANAHTARLAR

- Korozyona karşı parlak krom kaplama
- Anahtarların kolay oturması için yuvarlatılmış uçlar
- Sıcak çekilmiş, sertleştirilmiş ve tavlanmış S2 malzeme



KOD	mm	PAKET	
RTA6009	T9 x 100 mm	12 adet	
RTA6010	T10 x 100 mm	12 adet	
RTA6027	T27 x 150 mm	12 adet	

S2
CHROME VANADIUM



www.retta.com.tr

LOKMALAR



YENİ



1/4" CIRCIR KOLU

- Parlak krom kaplı sertleştirilmiş kaliteli krom vanadyum çeliği
- 1/4'' lokma anahtarlar ve lokmalı bitsler ile kullanım için
- 90 dişli hassas cırcır mekanizması

KOD	mm	PAKET	
RCK1401	145 mm	10 adet	

DIN3122
CHROME VANADIUM
TS ISO 3315



1/4" CIRCIR KOLU

- Parlak krom kaplı sertleştirilmiş kaliteli krom vanadyum çeliği
- 1/4'' lokma anahtarlar ve lokmalı bitsler ile kullanım için
- 48 dişli hassas cırcır mekanizması

KOD	mm	PAKET	
RCK0209	140 mm	10 adet	

DIN3122
CHROME VANADIUM
TS ISO 3315

YENİ



1/4" CIRCIR KOLU

- Parlak krom kaplı sertleştirilmiş kaliteli krom vanadyum çeliği
- 1/4'' lokma anahtarlar ve lokmalı bitsler ile kullanım için
- 48 dişli hassas cırcır mekanizması

KOD	mm	PAKET	
RCK0212	140 mm	10 adet	

DIN3122
CHROME VANADIUM
TS ISO 3315



1/4" MİNİ CIRCIR KOLU

- Parlak krom kaplı sertleştirilmiş kaliteli krom vanadyum çeliği
- 1/4'' lokma anahtarlar ve lokmalı bitsler ile kullanım için
- 48 dişli hassas cırcır mekanizması

KOD	mm	PAKET	
RCK0207	100 mm	20 adet	

DIN3122
CHROME VANADIUM
TS ISO 3315

1/4” LOKMA TORNAVİDA

- 1/4'' lokma anahtarlar için tornavida
- Parlak krom kaplı sertleştirilmiş kaliteli krom vanadyum çeliği

KOD	mm	PAKET	
RTL0014	60 mm	10 adet	
RTL0015	150 mm	10 adet	



DIN3122
CHROME VANADIUM

1/4” 6 KÖŞE LOKMA ANAHTARLAR

- Altı köşe civatalar için lokma anahtarlar
- Parlak krom kaplı sertleştirilmiş kaliteli krom vanadyum çeliği

KOD	ÖLÇÜ	PAKET	
RTL0204	4 mm	15 adet	
RTL0208	8 mm	15 adet	
RTL0210	10 mm	15 adet	
RTL0213	13 mm	15 adet	



DIN3124
CHROME VANADIUM
TS ISO 2725-1

1/4” 6 KÖŞE DERİN LOKMA ANAHTARLAR

- Altı köşe civatalar için lokma anahtarlar
- Parlak krom kaplı sertleştirilmiş kaliteli krom vanadyum çeliği

KOD	ÖLÇÜ	PAKET	
RTL0404	4 mm	15 adet	
RTL0408	8 mm	15 adet	
RTL0410	10 mm	15 adet	
RTL0413	13 mm	10 adet	



DIN3124
CHROME VANADIUM
TS ISO 2725-1



1/4” İÇ TORX LOKMA ANAHTARLAR

- Torx başlı civatalar için
- Parlak krom kaplı sertleştirilmiş kaliteli krom vanadyum çeliği

KOD	ÖLÇÜ	PAKET	
RTD1404	E4	15 Adet	
RTD1406	E6	15 Adet	
RTD1411	E11	15 Adet	

DIN3124
CHROME VANADIUM



1/4” - 3/8” LOKMA ADAPTÖRLER

- 1/4’’ lokma anahtarlar için kullanım
- Parlak krom kaplı sertleştirilmiş kaliteli krom vanadyum çeliği

KOD	ÖLÇÜ	PAKET	
RAL1438	1/4” > 3/8”	24 Adet	

CHROME VANADIUM



ÜNİVERSAL MAFSAL

- 1/4’’ lokma anahtarlar için kullanım
- Parlak krom kaplı sertleştirilmiş kaliteli krom vanadyum çeliği

KOD	ÖLÇÜ	PAKET	
RUM0114	30 mm	15 Adet	

DIN3123
CHROME VANADIUM

1/4" T KOL

- 1/4'' lokma anahtarlar için T kol
- Parlak krom kaplı sertleştirilmiş kaliteli krom vanadyum çeliği

KOD	ÖLÇÜ	PAKET	
RTK1415	115 mm	50 Adet	



CHROME VANADIUM

1/4" UZATMA KOLU

- 1/4'' lokma anahtarlar için
- Parlak krom kaplı sertleştirilmiş kaliteli krom vanadyum çeliği

KOD	ÖLÇÜ	PAKET	
RUK1407	75 mm	24 Adet	
RUK1410	100 mm	24 Adet	
RUK1415	150 mm	24 Adet	



CHROME VANADIUM

1/4" 5 KÖŞE DELİKLİ TORX UÇLU LOKMALAR

KOD	ÖLÇÜ	PAKET	
RTL0920	T20	15 Adet	



CHROME VANADIUM

1/4" ALLEN UÇLU LOKMALAR

KOD	ÖLÇÜ	PAKET	
RTA0030	3 mm	15 Adet	
RTA0040	4 mm	15 Adet	
RTA0050	5 mm	15 Adet	
RTA0060	6 mm	15 Adet	



CHROME VANADIUM

1/4" TORX UÇLU LOKMALAR



- Torx civata lokma anahtarlar için

KOD	ÖLÇÜ	PAKET	
RTL0T10	T10	15 adet	
RTL0T15	T15	15 adet	
RTL0T20	T20	15 adet	
RTL0T25	T25	15 adet	
RTL0T27	T27	15 adet	
RTL0T30	T30	15 adet	
RTL0T40	T40	15 adet	

CHROME VANADIUM

7 PCS

1/4" TORX UÇLU LOKMA SETİ



- İÇERİK: T10, T15, T20, T25, T27, T30, T40
- Parlak krom kaplı sertleştirilmiş kaliteli krom vanadyum çeliği

KOD	İÇERİK	PAKET	
RTL1040	7 PCS	12 adet	

CHROME VANADIUM

7 PCS

1/4" 5 KÖŞE DELİKLİ TORX UÇLU LOKMA SETİ



- İÇERİK: T10, T15, T20, T25, T27, T30, T40
- Parlak krom kaplı sertleştirilmiş kaliteli krom vanadyum çeliği

KOD	İÇERİK	PAKET	
RTL0704	7 PCS	12 adet	

CHROME VANADIUM

7 PCS

1/4" İÇ TORX LOKMA SETİ

- İÇERİK: E4, E5, E6, E7, E8, E10, E11
- Parlak krom kaplı sertleştirilmiş kaliteli krom vanadyum çeliği

KOD	İÇERİK	PAKET	
RTS0702	7 PCS	15 adet	



CHROME VANADIUM

10 PCS

1/4" 6 KÖŞE DERİN LOKMA TAKIMI

- İÇERİK: 4, 5, 6, 7, 8, 9, 10, 11, 13 mm, Lokma Tornavida
- Parlak krom kaplı sertleştirilmiş kaliteli krom vanadyum çeliği

KOD	İÇERİK	
RLT1001	10 PCS	



CHROME VANADIUM

16 PCS

YENİ

1/4" LOKMA TAKIMI

- İÇERİK: 4, 5, 6, 7, 8, 9, 10, 11, 12, 13 mm
- Cırcır Kol, Uzatma 50 - 100 mm, Mafsal, T Kol, Lokma Tornavida
- Gerilime dayanıklı sac kutu ambalaj
- Lokmalar plastik tepsilerdeki yuvalarına sıralı yerleştirilmiştir
- Cırcır kollar ergonomik olarak dizayn edilmiştir
- Parlak krom kaplı sertleştirilmiş kaliteli krom vanadyum çeliği

KOD	İÇERİK	
RLT1416	16 PCS	



CHROME VANADIUM

1/4” SERİSİ

45 PCS



1/4” 6 KÖŞE LOKMA TAKIMI

- İÇERİK: Cırcır Kolu, Uzatma 75-100 mm, Mafsal, T Kol, Lokma
- Tornavidası, Bits Adaptörü, Alyan: 1.5, 2, 2.5, 3, 4, 5, 6 mm
  - K 4, 5, 6, 7, 8, 9, 10, 11, 12, 13 mm
  - T10, T15, T20, T25, T27, T30, T40
  - U 6, 7, 8, 9, 10, 11, 12, 13 mm
  - PH1, PH2, PH3
  - 4, 5.5, 6.5 mm

KOD	İÇERİK	
RLT4501	45 PCS	

CHROME VANADIUM

40 PCS



1/4” 6 KÖŞE LOKMA TAKIMI

- İÇERİK: Cırcır Kolu, Uzatma 50-150 mm, Mafsal, T Kol,
- Lokma Tornavidası, Alyan: 1.25, 1.5, 2, 2.5, 3 mm
  - 4, 4.5, 5, 5.5, 6, 7, 8, 9, 10, 11, 12, 13 mm
  - T8, T10, T15, T20, T25, T27, T30
  - PH1, PH2
  - 5.5, 7 mm
  - PZ1, PZ2
  - 4, 5, 6 mm

KOD	İÇERİK	
RLT4002	40 PCS	

CHROME VANADIUM



3/8” SERİSİ

3/8” CIRCIR KOLU

- Parlak krom kaplı sertleştirilmiş kaliteli krom vanadyum çeliği
- 3/8” lokma anahtarlar ve lokmalı bitsler ile kullanım için
- 72 dişli hassas cırcır mekanizması

KOD	mm	PAKET	
RCK0309	200 mm	10 adet	



DIN3122
CHROME VANADIUM

3/8” 6 KÖŞE LOKMA ANAHTARLAR

- Altı köşe civatalar için lokma anahtarlar
- Parlak krom kaplı sertleştirilmiş kaliteli krom vanadyum çeliği

KOD	ÖLÇÜ	PAKET	
RTL3808	8 mm	15 adet	
RTL3817	17 mm	15 adet	
RTL3818	18 mm	15 adet	
RTL3822	22 mm	15 adet	
RTL3824	24 mm	15 adet	



DIN3124
CHROME VANADIUM

3/8” 6 KÖŞE DERİN LOKMA ANAHTARLAR

- Altı köşe civatalar için lokma anahtarlar
- Parlak krom kaplı sertleştirilmiş kaliteli krom vanadyum çeliği

KOD	ÖLÇÜ	PAKET	
RTL0311	11 mm	15 adet	



DIN3124
CHROME VANADIUM

3/8” 12 KÖŞE DERİN LOKMA ANAHTARLAR

- Oniki köşe civatalar için lokma anahtarlar
- Parlak krom kaplı sertleştirilmiş kaliteli krom vanadyum çeliği

KOD	ÖLÇÜ	PAKET	
RYU3808	8 mm	15 adet	
RYU3810	10 mm	15 adet	
RYU3811	11 mm	15 adet	
RYU3812	12 mm	15 adet	



DIN3124
CHROME VANADIUM

24 PCS



3/8" 6 KÖŞE LOKMA TAKIMI

- Cırcır Kol, Uzatma 75-150 mm, Mafsal, Buji Lokması: 16 mm, 21 mm
- 6, 7, 8, 9, 10, 11, 12, 13, 14, 15, 16, 17, 18, 19, 20, 21, 22, 24 mm

KOD	İÇERİK	
RLT2402	24 PCS	

CHROME VANADIUM



3/8" T KOL

- Parlak krom kaplı sertleştirilmiş kaliteli krom vanadyum çeliği
- 3/8'' lokma anahtarlar için T kol

KOD	mm	PAKET	
RTK3820	200 mm	24 adet	

CHROME VANADIUM



3/8" UZATMA KOL

- Parlak krom kaplı sertleştirilmiş kaliteli krom vanadyum çeliği
- 3/8'' lokma anahtarlar için uzatma kol

KOD	ÖLÇÜ	PAKET	
RUK3807	75 mm	25 adet	
RUK3815	150 mm	25 adet	
RUK3825	250 mm	24 adet	

CHROME VANADIUM

3/8” T SAPLI MAFSALLI LOKMA ADAPTÖRÜ

- Parlak krom kaplı sertleştirilmiş kaliteli krom vanadyum çeliği
- 3/8’’ lokma anahtarlar için T kol

KOD	mm	PAKET	
RFA0038	420 mm	5 adet	



GARANTİ KAPSAM DIŞI

3/8” - 1/2” LOKMA ADAPTÖRÜ

- Mat krom kaplı sertleştirilmiş kaliteli krom vanadyum çeliği
- Araba motorlarındaki bujiler için lokma anahtar

KOD	ÖLÇÜ	PAKET	
RAL3812	3/8” > 1/2”	15 adet	



CHROME VANADIUM

GARANTİ KAPSAM DIŞI

3/8” - 1/4” LOKMA ADAPTÖRÜ

- Mat krom kaplı sertleştirilmiş kaliteli krom vanadyum çeliği
- Araba motorlarındaki bujiler için lokma anahtar

KOD	ÖLÇÜ	PAKET	
RAL3814	3/8” > 1/4”	15 adet	



CHROME VANADIUM

1/2” SERİSİ



1/2” CIRCIR KOLU

- Parlak krom kaplı sertleştirilmiş kaliteli krom vanadyum çeliği
- 1/2'' lokma anahtarlar ve lokmalı bitsler ile kullanım için
- 48 dişli hassas cırcır mekanizması

KOD	mm	PAKET	
RCK0409	255 mm	10 adet	

DIN3122
CHROME VANADIUM

YENİ



1/2” CIRCIR KOLU

- Parlak krom kaplı sertleştirilmiş kaliteli krom vanadyum çeliği
- 1/2'' lokma anahtarlar ve lokmalı bitsler ile kullanım için
- 90 dişli hassas cırcır mekanizması

KOD	mm	PAKET	
RCK1201	250 mm	10 adet	

CHROME VANADIUM



1/2” UZATMALI CIRCIR KOLU

- Parlak krom kaplı sertleştirilmiş kaliteli krom vanadyum çeliği
- 1/2'' lokma anahtarlar ve lokmalı bitsler ile kullanım için
- 72 dişli hassas cırcır mekanizması

KOD	mm	PAKET	
RCK0509	285-425 mm	5 adet	

CHROME VANADIUM



1/2” KARESİ ÇIKAN CIRCIR KOLU

- Parlak krom kaplı sertleştirilmiş kaliteli krom vanadyum çeliği
- 1/2'' lokma anahtarlar ve lokmalı bitsler ile kullanım için
- 72 dişli hassas cırcır mekanizması

KOD	mm	PAKET	
RCK0709	255 mm	10 adet	

DIN3122
CHROME VANADIUM

1/2” 6 KÖŞE LOKMA ANAHTARLAR

- Altı köşe civatalar için lokma anahtarlar
- Parlak krom kaplı sertleştirilmiş kaliteli krom vanadyum çeliği

KOD	ÖLÇÜ	PAKET
RTL0108	8 mm	10 adet
RTL0110	10 mm	10 adet
RTL0111	11 mm	10 adet
RTL0112	12 mm	10 adet
RTL0113	13 mm	10 adet
RTL0114	14 mm	10 adet
RTL0115	15 mm	10 adet
RTL0116	16 mm	10 adet
RTL0117	17 mm	10 adet
RTL0118	18 mm	10 adet
RTL0119	19 mm	10 adet
RTL0120	20 mm	10 adet
RTL0121	21 mm	10 adet
RTL0122	22 mm	10 adet
RTL0123	23 mm	10 adet
RTL0124	24 mm	10 adet
RTL0127	27 mm	10 adet
RTL0128	28 mm	10 adet
RTL0130	30 mm	10 adet
RTL0132	32 mm	10 adet



DIN3124
CHROME VANADIUM

1/2” 6 KÖŞE DERİN LOKMA ANAHTARLAR

- Altı köşe civatalar için lokma anahtarlar
- Parlak krom kaplı sertleştirilmiş kaliteli krom vanadyum çeliği

KOD	ÖLÇÜ	PAKET
RTL1208	8 mm	10 adet
RTL1210	10 mm	10 adet
RTL1211	11 mm	10 adet
RTL1212	12 mm	10 adet
RTL1213	13 mm	10 adet
RTL1214	14 mm	10 adet
RTL1215	15 mm	10 adet
RTL1216	16 mm	10 adet
RTL1217	17 mm	10 adet
RTL1218	18 mm	10 adet
RTL1219	19 mm	10 adet
RTL1221	21 mm	10 adet
RTL1222	22 mm	10 adet
RTL1224	24 mm	10 adet
RTL1227	27 mm	10 adet
RTL1230	30 mm	10 adet
RTL1232	32 mm	10 adet



DIN3124
CHROME VANADIUM



1/2" 12 KÖŞE DERİN LOKMA ANAHTARLAR

- On iki köşe civatalar için lokma anahtarlar
- Parlak krom kaplı sertleştirilmiş kaliteli krom vanadyum çeliği

KOD	ÖLÇÜ	PAKET	
RYU1212	12 mm	10 adet	
RYU1219	19 mm	10 adet	
RYU1232	32 mm	10 adet	

DIN3124
CHROME VANADIUM



1/2" İÇ TORX DERİN LOKMA ANAHTARLAR

- Torx başlı civatalar için tasarlanmıştır
- Parlak krom kaplı sertleştirilmiş kaliteli krom vanadyum çeliği

KOD	ÖLÇÜ	PAKET	
RTD0216	E16	10 adet	
RTD0220	E20	10 adet	
RTD0224	E24	10 adet	

CHROME VANADIUM



1/2” İÇ TORX LOKMA ANAHTARLAR

- Torx başlı civatalar için tasarlanmıştır
- Parlak krom kaplı sertleştirilmiş kaliteli krom vanadyum çeliği

KOD	ÖLÇÜ	PAKET	
RTD1208	E8	10 adet	
RTD1210	E10	10 adet	
RTD1212	E12	10 adet	
RTD1214	E14	10 adet	
RTD1216	E16	10 adet	
RTD1218	E18	10 adet	
RTD1220	E20	10 adet	
RTD1222	E22	10 adet	



CHROME VANADIUM

1/2” 6 KÖŞE BUJİ LOKMA ANAHTARLAR

KOD	ÖLÇÜ	PAKET	
RBA0116	16 mm	10 adet	
RBA0121	21 mm	10 adet	



CHROME VANADIUM

1/2” ÜNİVERSAL MAFSAL

KOD	ÖLÇÜ	PAKET	
RUM0112	79 mm	10 adet	



CHROME VANADIUM



1/2" T KOL

- Parlak krom kaplı sertleştirilmiş krom vanadyum çeliği
- 1/2'' lokma anahtarlar ve lokmalı bitsler için T kol

KOD	ÖLÇÜ	PAKET
RTK1225	250 mm	12 adet
RTK1230	300 mm	12 adet

CHROME VANADIUM



1/2" UZATMA KOL

- Parlak krom kaplı sertleştirilmiş krom vanadyum çeliği
- 1/2" lokma anahtarlar için uzatma kol

KOD	ÖLÇÜ	PAKET
RUK1207	75 mm	24 adet
RUK1212	125 mm	24 adet
RUK1225	250 mm	12 adet

CHROME VANADIUM



1/2" - 3/4" LOKMA ADAPTÖR

- 1/2" lokma anahtarlar için kullanım
- Parlak krom kaplı sertleştirilmiş kaliteli krom vanadyum çeliği

KOD	ÖLÇÜ	PAKET
RAL1234	1/2">3/4"	12 adet

DIN3123
CHROME VANADIUM



1/2" - 3/8" LOKMA ADAPTÖR

- 1/2" lokma anahtarlar için kullanım
- Parlak krom kaplı sertleştirilmiş kaliteli krom vanadyum çeliği

KOD	ÖLÇÜ	PAKET
RAL1238	1/2">3/8"	12 adet

DIN3123
CHROME VANADIUM

1/2” L KOL

- Parlak krom kaplı sertleştirilmiş krom vanadyum çeliği
- 1/2’’ lokma anahtarlar ve lokmalı bitsler için L kol

KOD	ÖLÇÜ	PAKET	
RLU0250	250 mm	10 adet	



CHROME VANADIUM

1/2” - 1/4” BİTS ADAPTÖR

- Parlak krom kaplı sertleştirilmiş krom vanadyum çeliği
- 1/4’’ bits uçlar için kullanım

KOD	ÖLÇÜ	PAKET	
RBA1406	1/2”>1/4”	24 adet	



CHROME VANADIUM

1/2” - 10 MM BİTS ADAPTÖR

- Parlak krom kaplı sertleştirilmiş krom vanadyum çeliği
- 1/4 bits uçlar için kullanım

KOD	ÖLÇÜ	PAKET	
RBA1200	1/2” > 10 mm	10 adet	



CHROME VANADIUM

1/2” İÇ TORX LOKMA TAKIMI

7 PCS

- Parlak krom kaplı sertleştirilmiş krom vanadyum çeliği
- Klipsli metal ray üzerinde

O E10, E12, E14, E16, E18, E20, E24

KOD	İÇERİK	
RTS0703	7 PCS	



CHROME VANADIUM

1/2" ALLEN UÇLU LOKMALAR



- Altı köşe civatalar için lokmalı allen anahtarlar
- Parlak krom kaplı sertleştirilmiş kaliteli krom vanadyum çeliği

KOD	ÖLÇÜ	PAKET
RAL5004	4 mm x 30 mm	10 adet
RAL5005	5 mm x 30 mm	10 adet
RAL5006	6 mm x 30 mm	10 adet
RAL5008	8 mm x 30 mm	10 adet
RAL5009	9 mm x 30 mm	10 adet
RAL5010	10 mm x 30 mm	10 adet
RAL5012	12 mm x 30 mm	10 adet
RAL5014	14 mm x 30 mm	10 adet
RAL5017	17 mm x 30 mm	10 adet
RAL5019	19 mm x 30 mm	10 adet

CHROME VANADIUM

1/2" UZUN ALLEN UÇLU LOKMALAR



- Altı köşe civatalar için lokmalı allen anahtarlar
- Parlak krom kaplı sertleştirilmiş kaliteli krom vanadyum çeliği

KOD	ÖLÇÜ	PAKET
RAL1004	4 mm x 100 mm	10 adet
RAL1005	5 mm x 100 mm	10 adet
RAL1006	6 mm x 100 mm	10 adet
RAL1008	8 mm x 100 mm	10 adet
RAL1010	10 mm x 100 mm	10 adet
RAL1012	12 mm x 100 mm	10 adet
RAL1014	14 mm x 100 mm	10 adet
RAL1017	17 mm x 100 mm	10 adet
RAL1019	19 mm x 100 mm	10 adet

CHROME VANADIUM

1/2" TORX UÇLU LOKMALAR



- Altı köşeli torx için bits uçlar
- Kumlanmış, sertleştirilmiş kaliteli krom vanadyum çeliğinden bitsler

KOD	ÖLÇÜ	PAKET
RTL5025	T25 x 30 mm	10 adet
RTL5027	T27 x 30 mm	10 adet
RTL5030	T30 x 30 mm	10 adet
RTL5040	T40 x 30 mm	10 adet
RTL5045	T45 x 30 mm	10 adet
RTL5050	T50 x 30 mm	10 adet
RTL5055	T55 x 30 mm	10 adet
RTL5060	T60 x 30 mm	10 adet
RTL5070	T70 x 30 mm	10 adet

CHROME VANADIUM

1/2” UZUN TORX UÇLU LOKMALAR

- Altı köşeli torx için bits uçlar
- Kumlanmış, sertleştirilmiş kaliteli krom vanadyum çeliğinden bitsler

KOD	ÖLÇÜ	PAKET
RTL0525	T25 x 100 mm	10 adet
RTL0527	T27 x 100 mm	10 adet
RTL0530	T30 x 100 mm	10 adet
RTL0540	T40 x 100 mm	10 adet
RTL0545	T45 x 100 mm	10 adet
RTL0550	T50 x 100 mm	10 adet
RTL0555	T55 x 100 mm	10 adet
RTL0560	T60 x 100 mm	10 adet



CHROME VANADIUM

1/2” 12 KÖŞE TORX UÇLU LOKMALAR

- Oniki köşeli torx için bits uçlar
- Kumlanmış, sertleştirilmiş kaliteli krom vanadyum çeliğinden bitsler

KOD	ÖLÇÜ	PAKET
RTL5012	M12 x 30 mm	10 adet
RTL5016	M16 x 30 mm	10 adet
RTL5018	M18 x 30 mm	10 adet



CHROME VANADIUM

1/2” UZUN RIBE UÇLU LOKMA

- Altı köşeli ribe için bits uçlar
- Kumlanmış, sertleştirilmiş kaliteli krom vanadyum çeliğinden bitsler

KOD	ÖLÇÜ	PAKET
RTL0616	M16 x 100 mm	10 adet



CHROME VANADIUM



T SAPLI FLEX LOKMA ANAHTARLAR

- Parlak krom kaplı sertleştirilmiş kaliteli krom vanadyum çeliği
- Altı köşe civatalar için lokma anahtarlar

KOD	ÖLÇÜ	PAKET	
RFL0645	6 mm x 400 mm	5 adet	
RFL1145	11 mm x 400 mm	5 adet	
RFL1945	19 mm x 400 mm	5 adet	

CHROME VANADIUM

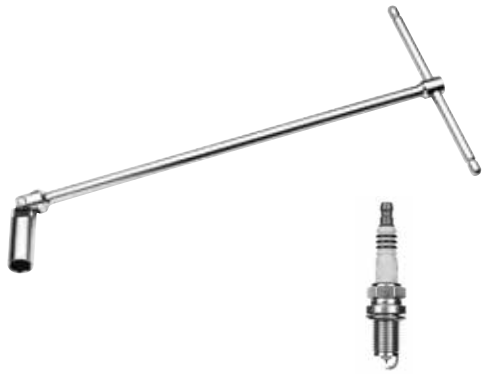

T SAPLI FLEX BUJİ LOKMA ANAHTAR

- Araba motorlarındaki bujiler için lokma anahtarlar
- Çıkarma esnasında bujileri tutmaya yarayan plastik tutucu conta
- Parlak krom kaplı sertleştirilmiş kaliteli krom vanadyum çelik

KOD	ÖLÇÜ	PAKET	
RBA1221	21 mm x 475 mm	5 adet	

CHROME VANADIUM



T SAPLI LOKMA ANAHTAR

- Parlak krom kaplı sertleştirilmiş kaliteli krom vanadyum çeliği
- 1/2'' lokma anahtarlar ve lokmalı bitslerle kullanım için

KOD	ÖLÇÜ	PAKET	
RTK0407	7 mm	35 adet	

CHROME VANADIUM

1/2” ALLEN UÇLU LOKMA TAKIMI

- 5, 6, 7, 8, 10, 12, 14, 17, 19 mm
- Lokmalar plastik separatördeki yuvalarına sıralı yerleştirilmiştir
- Parlak krom kaplı sertleştirilmiş kaliteli krom vanadyum çeliği

KOD	İÇERİK	
RLT0901	9 PCS	



CHROME VANADIUM

1/2” UZUN ALLEN UÇLU LOKMA TAKIMI

- 5, 6, 7, 8, 9, 10, 12, 14, 17 mm
- Lokmalar plastik separatördeki yuvalarına sıralı yerleştirilmiştir
- Parlak krom kaplı sertleştirilmiş kaliteli krom vanadyum çeliği

KOD	İÇERİK	
RLT0902	9 PCS	



CHROME VANADIUM

1/2” TORX UÇLU LOKMA TAKIMI

- T20, T25, T27, T30, T35, T40, T45, T55, T60 mm
- Lokmalar plastik separatördeki yuvalarına sıralı yerleştirilmiştir
- Parlak krom kaplı sertleştirilmiş kaliteli krom vanadyum çeliği

KOD	İÇERİK	
RKT2060	9 PCS	



CHROME VANADIUM

9 PCS



1/2" UZUN TORX UÇLU LOKMA TAKIMI

✸ T20, T25, T27, T30, T35, T40, T45, T55, T60 mm
- Gerilime dayanıklı sac kutu ambalaj
- Parlak krom kaplı sertleştirilmiş kaliteli krom vanadyum çeliği

KOD	İÇERİK	
RUT2060	9 PCS	

CHROME VANADIUM

10 PCS



1/2" 6 KÖŞE DERİN LOKMA TAKIMI

- İÇERİK: ⬢ 10, 11, 13, 14, 17, 19, 21, 22, 24, 27 mm
- Gerilime dayanıklı sac kutu ambalaj
- Lokmalar plastik separatördeki yuvalarına sıralı yerleştirilmiştir
- Uzatmalı cırcır kol ile sunulmuştur

KOD	İÇERİK	
RLT1006	10 PCS	

CHROME VANADIUM

10 PCS



1/2" 12 KÖŞE DERİN LOKMA TAKIMI

- İÇERİK:⬢ 10, 11, 13, 14, 17, 19, 21, 22, 24, 27 mm
- Gerilime dayanıklı sac kutu ambalaj
- Lokmalar plastik separatördeki yuvalarına sıralı yerleştirilmiştir
- Uzatmalı cırcır kol ile sunulmuştur

KOD	İÇERİK	
RLT1012	10 PCS	

CHROME VANADIUM

10 MM TORX - ALLEN - XZN LOKMALI BİTS UÇ TAKIMI

40 PCS

- 3/8'' Bits Adaptör, 1/2'' Bits Adaptör
- Kumlanmış, sertleştirilmiş kaliteli krom vanadyum çeliğinden bitsler

30 mm

- ⬢ 4, 5, 6, 7, 8, 10, 12 mm
- ○ T20, T25, T30, T40, T45, T50, T55
- ✹ M5, M6, M8, M10, M12

75 mm

- ⬢ 4, 5, 6, 7, 8, 10, 12 mm
- ○ T20, T25, T30, T40, T45, T50, T55
- ✹ M5, M6, M8, M10, M12

KOD	İÇERİK	
RTS0141	40 PCS	



CHROME VANADIUM

1/2" 6 KÖŞE LOKMA TAKIMI

25 PCS

- İÇERİK: Cırcır Kol, Uzatma 125-250 mm, Mafsal, T Kol, Buji Lokması: 16, 21 mm
  ⬢ 10, 11, 12, 13, 14, 15, 16, 17, 18, 19, 20, 21, 22, 23, 24, 27, 30, 32 mm
- Lokmalar plastik separatördeki yuvalarına sıralı yerleştirilmiştir
- Cırcır kollar ergonomik olarak dizayn edilmiştir
- Parlak krom kaplı sertleştirilmiş kaliteli krom vanadyum çeliği

KOD	İÇERİK	
RLT2502	25 PCS	



CHROME VANADIUM

1/2" 6 KÖŞE LOKMA TAKIMI

25 PCS

YENİ

İÇERİK: Cırcır Kol, Uzatma 125-250 mm,
Mafsal, T Kol, Buji Lokması: 16, 21 mm
⬢ 10, 11, 12, 13, 14, 15, 16, 17, 18, 19, 20, 21, 22, 23, 24, 27, 30, 32 mm

- Parlak krom kaplı sertleştirilmiş kaliteli krom vanadyum çeliği
- Lokmalar plastik separatördeki yuvalarına sıralı yerleştirilmiştir

KOD	İÇERİK	
RLT1225	25 PCS	



CHROME VANADIUM

25 PCS



1/2" 12 KÖŞE LOKMA TAKIMI

İÇERİK: Cırcır Kol, Uzatma 125-250 mm, Mafsal, T Kol, Buji Lokması: 16, 21mm
✹ 10, 11, 12, 13, 14, 15, 16, 17, 18, 19, 20, 21, 22, 23 ,24, 27, 30, 32 mm
- Parlak krom kaplı sertleştirilmiş kaliteli krom vanadyum çeliği
- Lokmalar plastik separatördeki yuvalarına sıralı yerleştirilmiştir
- Cırcır kol ergonomik olarak dizayn edilmiştir

KOD	İÇERİK	
RLT2503	25 PCS	

CHROME VANADIUM

25 PCS



1/2" 12 KÖŞE INCH LOKMA TAKIMI

İÇERİK: Cırcır Kol, Uzatma 125-250 mm, Mafsal, T Kol, Buji Lokması: 16-21 mm
3/8", 7/16", 1/2", 9/16", 19/32" 5/8", 11/16", 3/4", 25/32", 13/16", 7/8", 15/16", 1", 1-1/16", 1-1/8", 1-3/16", 1-1/4" inch
- Gerilime dayanıklı sac kutu ambalaj
- Lokmalar plastik tepsilerdeki yuvalarına sıralı yerleştirilmiştir
- Cırcır kol ergonomik olarak dizayn edilmiştir

KOD	İÇERİK	
RLT2504	25 PCS	

CHROME VANADIUM



3/4” SERİSİ

3/4” CIRCIR KOLU

- Parlak krom kaplı sertleştirilmiş kaliteli krom vanadyum çeliği
- 3/4’’ lokma anahtarlar ve lokmalı bitsler ile kullanım için
- 24 dişli hassas cırcır mekanizması

KOD	ÖLÇÜ	PAKET	
RCK3450	500 mm	4 adet	



3/4″

CHROME VANADIUM

YENİ

3/4” CIRCIR KOLU UZATMALI

- Parlak krom kaplı sertleştirilmiş kaliteli chrome vanadium çeliği.
- 3/4’’ lokma anahtarlar için.
- 24 dişli hassas cırcır mekanizması

KOD	ÖLÇÜ	PAKET	
RCK0034	500 mm	4 Adet	



3/4″

CHROME VANADIUM

3/4” T KOL

- Parlak krom kaplı sertleştirilmiş kaliteli krom vanadyum çeliği
- 3/4’’ lokma anahtarlar için T kol

KOD	ÖLÇÜ	PAKET	
RTK3445	460 mm	10 adet	



3/4″

CHROME VANADIUM

3/4” UZATMA KOLU

- Parlak krom kaplı sertleştirilmiş kaliteli krom vanadyum çeliği
- 3/4’’ lokma anahtarlar ve lokmalı bitslerle kullanım için

KOD	ÖLÇÜ	PAKET	
RUK3410	100 mm	1 adet	
RUK3420	200 mm	1 adet	



3/4″

CHROME VANADIUM

3/4" 6 KÖŞE LOKMA ANAHTARLAR



- Altı köşe civatalar için lokma anahtarlar
- Parlak krom kaplı sertleştirilmiş kaliteli krom vanadyum çeliği

KOD	ÖLÇÜ	PAKET
RLA3419	19 mm	25 adet
RLA3421	21 mm	25 adet
RLA3422	22 mm	25 adet
RLA3424	24 mm	25 adet
RLA3427	27 mm	25 adet
RLA3430	30 mm	25 adet
RLA3432	32 mm	20 adet
RLA3436	36 mm	20 adet
RLA3438	38 mm	25 adet
RLA3441	41 mm	20 adet
RLA3446	46 mm	10 adet
RLA3450	50 mm	10 adet
RLA3455	55 mm	10 adet
RLA3460	60 mm	10 adet

3/4"

DIN3124

CHROME VANADIUM

3/4" 12 KÖŞE LOKMA ANAHTARLAR



- Oniki köşe civatalar için lokma anahtarlar
- Parlak krom kaplı sertleştirilmiş kaliteli krom vanadyum çeliği

KOD	ÖLÇÜ	PAKET
RYA3421	21 mm	25 adet
RYA3422	22 mm	25 adet
RYA3427	27 mm	25 adet
RYA3430	30 mm	20 adet
RYA3438	38 mm	10 adet
RYA3455	55 mm	10 adet
RYA3460	60 mm	10 adet

3/4"

DIN3124

CHROME VANADIUM

14 PCS

3/4" 6 KÖŞE LOKMA TAKIMI



- İÇERİK: Cırcır Kol, Uzatma 100-200 mm, T Kol
  - 22, 24, 27, 30, 32, 36, 38, 41, 46, 50 mm
- Parlak krom kaplı sertleştirilmiş kaliteli krom vanadyum çeliği

KOD	İÇERİK
RLT0015	14 PCS

3/4"

DIN3124

CHROME VANADIUM

3/4” - 1” LOKMA ADAPTÖR

- Parlak krom kaplı sertleştirilmiş kaliteli krom vanadyum çeliği
- 1’’ lokma anahtarlar için kullanım

KOD	ÖLÇÜ	PAKET	
RAL3410	3/4”>1”	12 adet	



DIN3123
CHROME VANADIUM

GARANTİ KAPSAM DIŞI

3/4” - 1/2 ” LOKMA ADAPTÖR

- Parlak krom kaplı sertleştirilmiş kaliteli krom vanadyum çeliği
- 1/2’’ lokma anahtarlar için kullanım

KOD	ÖLÇÜ	PAKET	
RAL3412	3/4”>1/2”	12 adet	



DIN3123
CHROME VANADIUM

3/4” ALLEN UÇLU LOKMALAR

- Parlak krom kaplı sertleştirilmiş kaliteli krom vanadyum çeliği

KOD	ÖLÇÜ	PAKET	
RAL3414	14 mm	12 adet	
RAL3419	19 mm	12 adet	



3/4″

CHROME VANADIUM

1” SERİSİ

1” 12 KÖŞE LOKMA ANAHTARLAR



- Parlak krom kaplı sertleştirilmiş kaliteli krom vanadyum çeliği
- Oniki köşe civatalar için lokma anahtarlar

KOD	ÖLÇÜ	PAKET	
RYA0136	36 mm	10 adet	
RYA0141	41 mm	10 adet	
RYA0146	46 mm	10 adet	
RYA0150	50 mm	10 adet	
RYA0155	55 mm	6 adet	
RYA0160	60 mm	6 adet	

1''

DIN3124

CHROME VANADIUM

1” CIRCIR KOLU UZATMALI



- Parlak krom kaplı sertleştirilmiş kaliteli krom vanadyum çeliği
- 1'' lokma anahtarlar için
- 48 dişli hassas cırcır mekanizması

KOD	ÖLÇÜ	PAKET	
RCK1085	1143 mm	1 adet	

1''

DIN3124

CHROME VANADIUM

YENİ

1” CIRCIR KOLU UZATMALI



- Parlak krom kaplı sertleştirilmiş kaliteli chrome vanadium çeliği.
- 1'' lokma anahtarlar için.
- 24 dişli hassas cırcır mekanizması

KOD	ÖLÇÜ	PAKET	
RCK0010	1”	1 adet	

1''

DIN3124

CHROME VANADIUM

1” T KOL



- Parlak krom kaplı sertleştirilmiş kaliteli krom vanadyum çeliği
- 1'' lokma anahtarlar için T kol

KOD	ÖLÇÜ	PAKET	
RTK0155	500 mm	4 adet	

1''

DIN3124

CHROME VANADIUM

1” UZATMA KOLU

- Parlak krom kaplı sertleştirilmiş kaliteli krom vanadyum çeliği
- 1’’ lokma anahtarlar için

KOD	ÖLÇÜ	PAKET	
RUK0140	400 mm	5 adet	



1’’

CHROME VANADIUM

1/2” 6 KÖŞE HAVALI LOKMA ANAHTARLAR

- Siyah fosfat kaplı sertleştirilmiş krom molibden malzeme
- Altı köşe civatalar için lokma anahtarlar

KOD	ÖLÇÜ	PAKET	
RHL1208	8 mm	24 adet	
RHL1211	11 mm	24 adet	
RHL1212	12 mm	24 adet	
RHL1215	15 mm	24 adet	
RHL1232	32 mm	24 adet	



1/2”

DIN3129

CHROME MOLYBDENUM

1/2” 6 KÖŞE HAVALI DERİN LOKMA ANAHTARLAR

- Siyah fosfat kaplı sertleştirilmiş krom molibden malzeme
- Altı köşe civatalar için lokma anahtarlar

KOD	ÖLÇÜ	PAKET	
RHD1217	17 mm	25 adet	
RHD1218	18 mm	25 adet	
RHD1219	19 mm	25 adet	
RHD1221	21 mm	24 adet	
RHD1222	22 mm	24 adet	
RHD1224	24 mm	24 adet	
RHD1227	27 mm	24 adet	
RHD1230	30 mm	24 adet	



1/2”

DIN3129

CHROME MOLYBDENUM



1/2" HAVALI UZATMA KOLU

- Siyah fosfat kaplı sertleştirilmiş krom molibden malzeme.
- 1/2'' lokma anahtarlar ve lokmalı bitslerle kullanım için

KOD	ÖLÇÜ	PAKET	
RHU2075	75 mm	25 adet	

1/2"

DIN3129

CHROME MOLYBDENUM

GARANTİ KAPSAM DIŞI



*Havalı cırcır kolu ile kullanıma uygundur.
Yüksek torklu tabanca ile kullanılmaz

1/2" HAVALI ALLEN UÇLU LOKMALAR

- Siyah fosfat kaplı sertleştirilmiş krom molibden malzeme
- Sadece havalı cırcır makineleri ile kullanıma uygundur

KOD	ÖLÇÜ	PAKET	
RHA0560	5 mm	10 adet	
RHA0660	6 mm	10 adet	
RHA0760	7 mm	10 adet	
RHA0860	8 mm	10 adet	
RHA1060	10 mm	10 adet	
RHA1260	12 mm	10 adet	
RHA1760	17 mm	10 adet	

1/2"

CHROME MOLYBDENUM

GARANTİ KAPSAM DIŞI



*Havalı cırcır kolu ile kullanıma uygundur.
Yüksek torklu tabanca ile kullanılmaz

1/2" HAVALI TORX UÇLU LOKMALAR

- Siyah fosfat kaplı sertleştirilmiş krom molibden malzeme
- Sadece havalı cırcır makineleri ile kullanıma uygundur

KOD	ÖLÇÜ	PAKET	
RHT3060	T30	10 adet	
RHT5560	T55	10 adet	
RHT7060	T70	10 adet	

1/2"

CHROME MOLYBDENUM

1/2” HAVALI ÜNİVERSAL MAFSAL

- Siyah fosfat kaplı sertleştirilmiş krom molibden malzeme
- 1/2’’ lokma anahtarlar için mafsal

KOD	mm	PAKET	
RHM0012	80 mm	25 adet	



1/2”

CHROME MOLYBDENUM

1/2” - 3/4” HAVALI LOKMA ADAPTÖR

- Siyah fosfat kaplı sertleştirilmiş krom molibden malzeme
- 1/2’’ lokma anahtarlar için adaptör

KOD	ÖLÇÜ	PAKET	
RHA1234	1/2”>3/4”	25 adet	



1/2 3/4

CHROME MOLYBDENUM

1/2” ALLEN UÇLU HAVALI LOKMA TAKIMI

- 6, 7, 8, 9, 10, 12, 14, 17, 19 mm
- Siyah fosfat kaplı sertleştirilmiş krom molibden malzeme
- Altı köşe civatalar için lokma anahtarlar

KOD	İÇERİK	
RAS0619	9 PCS	

9 PCS



CHROME MOLYBDENUM

1/2” TORX UÇLU HAVALI LOKMA TAKIMI

- T25, T27, T30, T35, T40, T45, T50, T55, T60
- Siyah fosfat kaplı sertleştirilmiş krom molibden malzeme
- Altı köşe civatalar için lokma anahtarlar

KOD	İÇERİK	
RTS2560	9 PCS	

9 PCS



CHROME MOLYBDENUM



3/4" HAVALI UZATMA KOLU

- Siyah fosfat kaplı sertleştirilmiş krom molibden malzeme
- Lokma anahtarlar için uzatma kol

KOD	ÖLÇÜ	PAKET	
RHU3175	175 mm	1 adet	

3/4"

CHROME MOLYBDENUM



3/4" 6 KÖŞE HAVALI LOKMA ANAHTARLAR

- Siyah fosfat kaplı sertleştirilmiş krom molibden malzeme
- Altı köşe civatalar için lokma anahtarlar

KOD	ÖLÇÜ	PAKET	
RHL3424	24 mm	10 adet	
RHL3433	33 mm	10 adet	
RHL3438	38 mm	10 adet	
RHL3450	50 mm	6 adet	
RHL3455	55 mm	6 adet	
RHL3460	60 mm	6 adet	

3/4"

DIN3124

CHROME MOLYBDENUM



3/4" 6 KÖŞE DERİN HAVALI LOKMA ANAHTARLAR

- Siyah fosfat kaplı sertleştirilmiş krom molibden malzeme
- Altı köşe civatalar için lokma anahtarlar

KOD	ÖLÇÜ	PAKET	
RHD3421	21 mm	15 adet	
RHD3438	38 mm	10 adet	

3/4"

DIN3124

CHROME MOLYBDENUM

3/4” HAVALI ÜNİVERSAL MAFSAL

- Siyah fosfat kaplı sertleştirilmiş krom molibden malzeme
- Lokma anahtarlar için mafsal

KOD	ÖLÇÜ	PAKET	
RHM0034	80 mm	10 adet	



GARANTİ KAPSAM DIŞI

3/4”

CHROME MOLYBDENUM

3/4” - 1/2” HAVALI LOKMA ADAPTÖR

- Siyah fosfat kaplı sertleştirilmiş krom molibden malzeme
- Lokma anahtarlar için adaptör

KOD	ÖLÇÜ	PAKET	
RAH3412	3/4”>1/2”	10 adet	
RAH3412R	Yedek Uç	1 adet	



CHROME MOLYBDENUM

1” - 3/4” HAVALI LOKMA ADAPTÖR

KOD	ÖLÇÜ	PAKET	
RAH1034	1” - 3/4”	20 adet	
RAH1034R	Yedek Uç	1 adet	



CHROME VANADIUM



1" 6 KÖŞE HAVALI LOKMA ADAPTÖR

- Siyah fosfat kaplı sertleştirilmiş krom molibden malzeme
- Altı köşe civatalar için lokma anahtarlar

KOD	ÖLÇÜ	PAKET	
RHL1024	24 mm	1 adet	
RHL1027	27 mm	1 adet	
RHL1030	30 mm	1 adet	
RHL1033	33 mm	1 adet	
RHL1038	38 mm	1 adet	
RHL1041	41 mm	1 adet	
RHL1046	46 mm	1 adet	
RHL1060	60 mm	1 adet	
RHL1065	65 mm	1 adet	
RHL1070	70 mm	1 adet	
RHL1075	75 mm	1 adet	
RHL1080	80 mm	1 adet	
RHL1090	90 mm	1 adet	
RHL1100	100 mm	1 adet	

1"

CHROME MOLYBDENUM



1" 6 KÖŞE DERİN HAVALI LOKMA ANAHTARLAR

- Siyah fosfat kaplı sertleştirilmiş krom molibden malzeme
- Altı köşe civatalar için lokma anahtarlar

KOD	ÖLÇÜ	PAKET	
RHD1024	24 mm	10 adet	
RHD1038	38 mm	10 adet	
RHD1065	65 mm	10 adet	

1"

CHROME MOLYBDENUM



1" HAVALI UZATMA KOLU

- Siyah fosfat kaplı sertleştirilmiş krom molibden malzeme
- Lokma anahtarlar için uzatma kol

KOD	ÖLÇÜ	PAKET	
RHU1175	175 mm	5 adet	

1"

CHROME MOLYBDENUM

www.retta.com.tr

PENSELER





KOMBİNE PENSELER

- Yüksek vasıflı krom vanadyum çeliğinden üretilmiştir
- İndüksiyonla sertleştirilmiş hassas kesici ağızlar
- Mat krom kaplamalı yüzey ve yumuşak çift plastikli sap

KOD	ÖLÇÜ	PAKET	
RKP0160	160 mm	6 adet	
RKP0180	180 mm	6 adet	
RKP0200	200 mm	6 adet	

DIN3124
CHROME VANADIUM



YAN KESKİLER

- Yüksek vasıflı krom vanadyum çeliğinden üretilmiştir
- İndüksiyonla sertleştirilmiş hassas kesici ağızlar
- Mat krom kaplamalı yüzey ve yumuşak çift plastikli sap

KOD	ÖLÇÜ	PAKET	
RYK0140	140 mm	6 adet	
RYK0160	160 mm	6 adet	
RYK0180	180 mm	6 adet	

DIN5749
CHROME VANADIUM



KARGABURUNLAR

- Yüksek vasıflı krom vanadyum çeliğinden üretilmiştir
- İndüksiyonla sertleştirilmiş hassas kesici ağızlar
- Mat krom kaplamalı yüzey ve yumuşak çift plastikli sap
- Tel kesme kapasiteleri 1,6 mm

KOD	ÖLÇÜ	PAKET	
RKB0160	160 mm	6 adet	
RKB0200	200 mm	6 adet	

DIN5745
CHROME VANADIUM

ÜÇLÜ PENSE SETİ

- RKP0180 Kombine pense 180 mm
- RYK0160 Yan keski 160 mm
- RKB0160 Kargaburun 160 mm

KOD	İÇERİK	
RPS0103	3 PCS	



CHROME VANADIUM

PENSE - TORNAVİDA SETİ

- RKP0180 Kombine Pense 180 mm
- RYK0160 Yan Keski 160 mm
- RKB0160 Kargaburun 160 mm
- 2 x Düz Tornavida
- 3 x Yıldız Tornavida

KOD	İÇERİK	
RPT0108	8 PCS	



CHROME VANADIUM

ÖZEL AĞIZ AYARLI PENSE

- Yüksek vasıflı krom vanadyum çeliğinden ağızlar
- Gövdesi yüksek dayanımlı çelik sactan sap
- Nikel kaplama yüzey

KOD	ÖLÇÜ	PAKET	
RAP3000	240 mm	5 adet	



CHROME VANADIUM



BETONCU KERPETENİ

- Yüksek vasıflı krom vanadyum çeliğinden üretilmiştir
- İndüksiyonda sertleştirilmiş ağızlar
- Siyah fosfat kaplamalı yüzey ve PVC izoleli sap

KOD	ÖLÇÜ	PAKET	
RBK0280	280 mm	6 adet	



UZUN DÜZ KARGABURUN

- Yüksek vasıflı krom vanadyum çeliğinden üretilmiştir
- Mat krom kaplamalı yüzey ve PVC izoleli sap

KOD	ÖLÇÜ	PAKET	
RUK1300	300 mm	5 adet	



UZUN EĞRİ KARGABURUN

- Yüksek vasıflı krom vanadyum çeliğinden üretilmiştir
- Parlak krom kaplamalı yüzey ve PVC izoleli sap

KOD	ÖLÇÜ	PAKET	
RUK1345	300 mm	5 adet	

FORT PENSE - 250

- Yüksek vasıflı krom vanadyum çeliğinden üretilmiştir
- Altıgen PCS'ler ve boruları tutmakta kullanılır
- Siyah fosfat kaplamalı yüzey ve PVC izoleli sap

KOD	ÖLÇÜ	PAKET	
RFP1255	250 mm	6 adet	



FORT PENSE

- Yüksek vasıflı krom vanadyum çeliğinden üretilmiştir
- Altıgen PCS'ler ve boruları tutmakta kullanılır
- Siyah fosfat kaplamalı yüzey ve PVC izoleli sap

KOD	ÖLÇÜ	PAKET	
RFP0250	250 mm	6 adet	
RFP0300	300 mm	6 adet	



OTOMATİK FORT PENSE

- Yüksek vasıflı krom vanadyum çeliğinden üretilmiştir
- Altıgen PCS'ler ve boruları tutmakta kullanılır
- Siyah fosfat kaplamalı yüzey ve PVC izoleli sap

KOD	ÖLÇÜ	PAKET	
RFP2250	250 mm	6 adet	





İÇ EĞRİ SEGMAN PENSESİ

- Yüksek vasıflı krom vanadyum çeliğinden üretilmiştir
- Parlak krom kaplamalı yüzey ve PVC izoleli sap

KOD	ÖLÇÜ	PAKET
RSP5503	140 mm	6 adet



DIŞ DÜZ SEGMAN PENSESİ

- Siyah fosfat kaplamalı yüzey ve PVC izoleli sap
- Görünmez yay mekanizması
- Emniyet segmanları için kullanılır

KOD	ÖLÇÜ	∩	PAKET
RSP0510	140 mm	10-25 mm	6 adet
RSP0710	180 mm	15-60 mm	6 adet
RSP0910	225 mm	40-100 mm	6 adet



DIŞ EĞRİ SEGMAN PENSESİ

- Siyah fosfat kaplamalı yüzey ve PVC izoleli sap
- Görünmez yay mekanizması
- Emniyet segmanları için kullanılır

KOD	ÖLÇÜ	∩	PAKET
RSP0515	140 mm	10-25 mm	6 adet
RSP0715	180 mm	15-60 mm	6 adet
RSP0915	225 mm	40-100 mm	6 adet

İÇ DÜZ SEGMAN PENSESİ

- Siyah fosfat kaplamalı yüzey ve PVC izoleli sap
- Görünmez yay mekanizması
- Emniyet segmanları için kullanılır

KOD	ÖLÇÜ	↻	PAKET	
RSP0520	140 mm	10-25 mm	6 adet	
RSP0720	180 mm	15-60 mm	6 adet	
RSP0920	225 mm	40-100 mm	6 adet	



İÇ EĞRİ SEGMAN PENSESİ

- Siyah fosfat kaplamalı yüzey ve PVC izoleli sap
- Görünmez yay mekanizması
- Emniyet segmanları için kullanılır

KOD	ÖLÇÜ	↻	PAKET	
RSP0525	140 mm	10-25 mm	6 adet	
RSP0725	180 mm	15-60 mm	6 adet	
RSP0925	225 mm	40-100 mm	6 adet	



SEGMAN PENSE SETİ

- RSP0710 Dış Düz ↻ 15-60 mm
- RSP0720 İç Düz ↻ 15-60 mm
- RSP0715 Dış Eğri ↻ 15-60 mm
- RSP0725 İç Eğri ↻ 15-60 mm

KOD	İÇERİK	
RSP7000	4 PCS	



Paslanmaz Çelik



MİKRO YAN KESKİ

- Özel mafsal tasarımı
- Kaynaklanmış sactan yay mekanizması

KOD	ÖLÇÜ	PAKET	
RMY4115	115 mm	6 adet	

Paslanmaz Çelik



MİKRO YAN KESKİ

- Özel mafsal tasarımı
- Kaynaklanmış sactan yay mekanizması

KOD	ÖLÇÜ	PAKET	
RMY5115	120 mm	6 adet	

Paslanmaz Çelik



MİKRO DÜZ KARGABURUN

- Özel mafsal tasarımı
- Kaynaklanmış sactan yay mekanizması

KOD	ÖLÇÜ	PAKET	
RMK4115	120 mm	10 adet	

Paslanmaz Çelik

MİKRO EĞRİ DİŞLİ KARGABURUN

KOD	ÖLÇÜ	PAKET	
RMK7115	120 mm	10 adet	



Paslanmaz Çelik

MİKRO EĞRİ DİŞLİ KARGABURUN

KOD	ÖLÇÜ	PAKET	
RMK1115	120 mm	10 adet	



Paslanmaz Çelik

MİKRO UZUN KARGABURUN

- Yüksek vasıflı krom vanadyum çeliğinden üretilmiştir
- Endüksiyonla sertleştirilmiş hassas kesici ağızlar
- Polisajlanmış yüzey ve daldırma PVC sap

KOD	ÖLÇÜ	PAKET	
RMK6115	140 mm	10 adet	




6.5x125 | RXY6125
Rette

www.retta.com.tr

TORNAVİDALAR





DÜZ TORNAVİDALAR

- Yüksek vasıflı krom vanadyum çelikten üretilmiştir
- Uçlar siyah oksit ile kaplamalı ve mıknatıslıdır
- Uçlar, vida başına tam oturacak şekilde hassas ölçülerde işlenmiştir

KOD	ÖLÇÜ	PAKET
RXD3080	3.0 x 80 mm	12 Adet
RXD4080	4.0 x 80 mm	12 Adet
RXD4100	4.0 x 100 mm	12 Adet
RXD5100	5.0 x 100 mm	12 Adet
RXD5125	5.0 x 125 mm	12 Adet
RXD5150	5.0 x 150 mm	12 Adet
RXD6100	6.0 x 100 mm	12 Adet
RXD6125	6.5 x 125 mm	12 Adet
RXD6150	6.5 x 150 mm	12 Adet
RXD8150	8.0 x 150 mm	12 Adet

CHROME VANADIUM



YILDIZ TORNAVİDALAR

- Uçlar siyah oksit ile kaplamalı ve mıknatıslıdır
- Uçlar, vida başına tam oturacak şekilde hassas ölçülerde işlenmiştir

KOD	ÖLÇÜ	PAKET
RXY3080	PH0 x 80 mm	12 Adet
RXY5080	PH1 x 80 mm	12 Adet
RXY5100	PH1 x 100 mm	12 Adet
RXY5125	PH1 x 125 mm	12 Adet
RXY5150	PH1 x 150 mm	12 Adet
RXY6100	PH2 x 100 mm	12 Adet
RXY6125	PH2 x 125 mm	12 Adet
RXY6150	PH2 x 150 mm	12 Adet
RXY8150	PH3 x 150 mm	12 Adet

CHROME VANADIUM

TORX TORNAVİDALAR

- Uçlar siyah oksit ile kaplamalı ve mıknatıslıdır
- Uçlar, vida başına tam oturacak şekilde hassas ölçülerde işlenmiştir

KOD	ÖLÇÜ	PAKET
RXT0010	T10 x 80 mm	12 Adet
RXT0015	T15 x 80 mm	12 Adet
RXT0020	T20 x 100 mm	12 Adet
RXT0025	T25 x 100 mm	12 Adet
RXT0027	T27 x 115 mm	12 Adet
RXT0030	T30 x 115 mm	12 Adet
RXT0040	T40 x 115 mm	12 Adet



CHROME VANADIUM

LOKMA TORNAVİDALAR

- Yüksek vasıflı krom vanadyum çelikten üretilmiştir
- Uçlar siyah oksit ile kaplamalı ve mıknatıslıdır
- Uçlar, vida başına tam oturacak şekilde hassas ölçülerde işlenmiştir

KOD	ÖLÇÜ	PAKET
RXL1006	6 x 125 mm	12 Adet
RXL1007	7 x 125 mm	12 Adet
RXL1008	8 x 125 mm	12 Adet
RXL1010	10 x 125 mm	12 Adet
RXL1011	11 x 125 mm	12 Adet
RXL1013	13 x 125 mm	12 Adet



CHROME VANADIUM

FLEX LOKMA TORNAVİDA

- Bükülebilir güçlü şaft
- Dar çalışma alanlarında vidalama yapmayı sağlar

KOD	ÖLÇÜ	PAKET
RXF1006	6 x 175 mm	12 Adet
RXF1008	8 x 175 mm	12 Adet
RXF1010	10 x 175 mm	12 Adet





TOPAÇ DÜZ TORNAVİDALAR

·Yüksek vasıflı krom vanadyum çelikten üretilmiştir
·Uçlar, vida başına tam oturacak şekilde hassas ölçülerde işlenmiştir
·Uçlar siyah oksit ile kaplamalı ve mıknatıslıdır

KOD	ÖLÇÜ	PAKET
RXD6045	6.0 x 45 mm	12 adet

CHROME VANADIUM



TOPAÇ YILDIZ TORNAVİDALAR

·Yüksek vasıflı krom vanadyum çelikten üretilmiştir
·Uçlar, vida başına tam oturacak şekilde hassas ölçülerde işlenmiştir
·Uçlar siyah oksit ile kaplamalı ve mıknatıslıdır

KOD	ÖLÇÜ	PAKET
RXY5045	PH1 x 45 mm	12 adet
RXY6045	PH2 x 45 mm	12 adet

CHROME VANADIUM

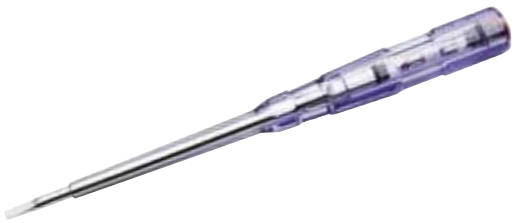

KONTROL KALEMİ

KOD	ÖLÇÜ	PAKET
RKK0145	145 mm	24 adet
RKK0190	190 mm	24 adet

CHROME VANADIUM



DİJİTAL KONTROL KALEMİ

KOD	ÖLÇÜ	PAKET
RKK0101	12-250V	24 adet

CHROME VANADIUM

DÜZ - YILDIZ TORNAVİDA SETİ

KOD	İÇERİK	
RXS6000	6 PCS	



CHROME VANADIUM

DÜZ - YILDIZ TORNAVİDA SETİ

KOD	İÇERİK	
RXS7000	7 PCS	



CHROME VANADIUM

LOKMA TORNAVİDA SETİ

KOD	İÇERİK	
RXL5000	5 PCS	



CHROME VANADIUM

6 PCS



DÜZ TORNAVİDA SETİ

KOD	İÇERİK	
RXS6100	6 PCS	

CHROME VANADIUM

6 PCS



YILDIZ TORNAVİDA SETİ

KOD	İÇERİK	
RXS6200	6 PCS	

CHROME VANADIUM

6 PCS



TORX TORNAVİDA SETİ

KOD	İÇERİK	
RXT6000	6 PCS	

CHROME VANADIUM

MİKRO DÜZ TORNAVİDALAR

KOD	ÖLÇÜ	PAKET	
RET3510	3.5 x 100 mm	12 adet	
RET4010	4.0 x 100 mm	12 adet	



CHROME VANADIUM

MİKRO YILDIZ TORNAVİDALAR

KOD	ÖLÇÜ	PAKET	
RET0600	PH0 x 60 mm	12 adet	



CHROME VANADIUM

MİKRO TORX TORNAVİDALAR

KOD	ÖLÇÜ	PAKET	
RET0560	T5 x 60 mm	12 adet	



CHROME VANADIUM

SAATÇİ TORNAVİDA SETİ

⊕ PH0, PH1 ⊖ 1,4, 2.0, 2.4, 3 mm

KOD	İÇERİK	
RST0106	6 PCS	





www.retta.com.tr

BİTS UÇLAR





1/4" ENDÜSTRİYEL YILDIZ BİTS UÇLAR

- Tamamı sertleştirilmiş JAPON çelik hammadde
- Dayanma gücü yüksek 1/4" adaptöre uygundur
- İndüksiyonla sertleştirilmiş ve hassas işlenmiş uçlar

KOD	ÖLÇÜ	PAKET	
REB1225	PH2 x 25 mm	40 adet	

1/4"

CHROME VANADIUM



1/4" ENDÜSTRİYEL TORX BİTS UÇLAR

- Tamamı sertleştirilmiş JAPON çelik hammadde
- Dayanma gücü yüksek 1/4" adaptöre uygundur
- İndüksiyonla sertleştirilmiş ve hassas işlenmiş uçlar

KOD	ÖLÇÜ	PAKET	
RET5027	T27 x 50 mm	25 adet	

1/4" 50 mm 100 mm

CHROME VANADIUM



1/4" YILDIZ BİTS UÇLAR

KOD	ÖLÇÜ	PAKET	
RBU0050	PH2 x 50 mm	30 adet	
RBU0070	PH2 x 70 mm	25 adet	
RBU1100	PH1 x 100 mm	10 adet	
RBU0100	PH2 x 100 mm	10 adet	
RBU1150	PH1 x 150 mm	10 adet	
RBU0150	PH2 x 150 mm	10 adet	

1/4" 50 mm 70 mm 100 mm 150 mm

CHROME VANADIUM

1/4” POZİDRİV BİTS UÇLAR

KOD	ÖLÇÜ	PAKET	
RBU0250	PZ2 x 50 mm	30 adet	
RBZ1150	PZ1 x 150 mm	10 adet	
RBZ0150	PZ2 x 150 mm	10 adet	



50 mm | 150 mm | 1/4”

CHROME VANADIUM

1/4” TORX BİTS UÇLAR

KOD	ÖLÇÜ	PAKET	
RBT5020	T20 x 50 mm	30 adet	
RBT5025	T25 x 50 mm	30 adet	
RBT5030	T30 x 50 mm	30 adet	
RBT7010	T10 x 70 mm	25 adet	
RBT7015	T15 x 70 mm	25 adet	
RBT7020	T20 x 70 mm	25 adet	
RBT7025	T25 x 70 mm	25 adet	
RBT7030	T30 x 70 mm	25 adet	



50 mm | 70 mm | 1/4”

CHROME VANADIUM

1/4” BİTS TUTUCULAR

KOD	ÖLÇÜ	PAKET	
RBT0260	60 mm	20 adet	



1/4”

CHROME VANADIUM



1/4" ALLEN BİTS UÇ

KOD	ÖLÇÜ	PAKET	
RBA5004	4 mm x 50 mm	30 adet	

1/4" 50 mm

CHROME VANADIUM



10 MM ALLEN BİTS UÇLAR

- Tamamı sertleştirilmiş krom vanadyum çelik
- İndüksiyonla sertleştirilmiş ve hassas işlenmiş uçlar

KOD	ÖLÇÜ	PAKET	
RBA3004	4 mm x 30 mm	20 adet	
RBA3006	6 mm x 30 mm	20 adet	
RBA3008	8 mm x 30 mm	20 adet	
RBA3010	10 mm x 30 mm	20 adet	

10 mm 30 mm

CHROME VANADIUM



10 MM ALLEN BİTS UÇLAR

- Tamamı sertleştirilmiş krom vanadyum çelik
- İndüksiyonla sertleştirilmiş ve hassas işlenmiş uçlar

KOD	ÖLÇÜ	PAKET	
RBA7505	5 mm x 75 mm	10 adet	
RBA7506	6 mm x 75 mm	10 adet	
RBA7508	8 mm x 75 mm	10 adet	

10 mm 75 mm

CHROME VANADIUM

10 MM TORX BİTS UÇLAR

- Tamamı sertleştirilmiş krom vanadyum çelik
- İndüksiyonla sertleştirilmiş ve hassas işlenmiş uçlar

KOD	ÖLÇÜ	PAKET	
RBT3020	T20 x 30 mm	20 adet	
RBT3025	T25 x 30 mm	20 adet	
RBT3027	T27 x 30 mm	20 adet	
RBT3030	T30 x 30 mm	20 adet	
RBT3040	T40 x 30 mm	20 adet	
RBT3045	T45 x 30 mm	20 adet	
RBT3050	T50 x 30 mm	20 adet	
RBT3055	T55 x 30 mm	20 adet	
RBT3060	T60 x 30 mm	20 adet	



10 mm | 30 mm

CHROME VANADIUM

10 MM TORX BİTS UÇLAR

- Tamamı sertleştirilmiş krom vanadyum çelik
- İndüksiyonla sertleştirilmiş ve hassas işlenmiş uçlar

KOD	ÖLÇÜ	PAKET	
RBT7520	T20 x 75 mm	20 adet	
RBT7525	T25 x 75 mm	20 adet	
RBT7527	T27 x 75 mm	20 adet	
RBT7530	T30 x 75 mm	20 adet	
RBT7540	T40 x 75 mm	20 adet	
RBT7545	T45 x 75 mm	20 adet	
RBT7550	T50 x 75 mm	20 adet	
RBT7555	T55 x 75 mm	20 adet	
RBT7560	T60 x 75 mm	20 adet	



10 mm | 75 mm

CHROME VANADIUM

10 MM - 12 KÖŞE BİTS UÇLAR - XZN

- Tamamı sertleştirilmiş krom vanadyum çelik
- İndüksiyonla sertleştirilmiş ve hassas işlenmiş uçlar

KOD	ÖLÇÜ	PAKET	
RBT7506	6 mm x 75 mm	10 adet	



10 mm | 75 mm

CHROME VANADIUM



10 MM RİBE BİTS UÇLAR

- Tamamı sertleştirilmiş krom vanadyum çelik
- İndüksiyonla sertleştirilmiş ve hassas işlenmiş uçlar

KOD	ÖLÇÜ	PAKET
RBR7505	M5 x 75 mm	10 adet
RBR7506	M6 x 75 mm	10 adet
RBR7507	M7 x 75 mm	10 adet
RBR7509	M9 x 75 mm	10 adet
RBR7510	M10 x 75 mm	10 adet
RBR7514	M14 x 75 mm	10 adet
RBR7516	M16 x 75 mm	10 adet

10 mm | 75 mm

CHROME VANADIUM



1/4" SOMUN TUTUCULAR

KOD	ÖLÇÜ	PAKET
RST0665	6 mm x 65 mm	10 adet
RST0865	8 mm x 65 mm	6 adet
RST1065	10 mm x 65 mm	4 adet
RST1165	11 mm x 65 mm	4 adet

1/4" | 65 mm

CHROME VANADIUM



1/4" BİTS ADAPTÖRLER

KOD	ÖLÇÜ	PAKET
RBA1450	1/4'' x 50 mm	25 adet
RBA3850	3/8'' x 50 mm	25 adet
RBA1250	1/2'' x 50 mm	25 adet

1/4"

CHROME VANADIUM

ÇEKİÇ VE KESİCİ ALETLER

www.retta.com.tr





AĞAÇ SAPLI TESVİYECİ ÇEKİÇLERİ

- Özellikle metallerde kullanım amaçlı tesviyeci çekiçler
- Siyah kaplamalı sıcak dövülmüş hassas sertleştirilmiş ve tavlanmış özel alet çeliği kullanılarak üretilmiştir
- Gövdeye özel bir metal kamayla sabitlenmiş kafa sayesinde rahat ve güvenli çalışma ortamı sağlar

KOD	AĞIRLIK	PAKET	
RTC0300	300 gr	12 adet	
RTC0500	500 gr	12 adet	
RTC1000	1000 gr	6 adet	
RTC1500	1500 gr	6 adet	
RTC2000	2000 gr	6 adet	



AĞAÇ SAPLI RASPA ÇEKİÇ

- Kaynaklarda kullanım amaçlı raspa çekiç
- Siyah kaplamalı sıcak dövülmüş hassas sertleştirilmiş ve tavlanmış özel alet çeliği kullanılarak üretilmiştir
- Gövdeye özel bir metal kamayla sabitlenmiş kafa sayesinde rahat ve güvenli çalışma ortamı sağlar

KOD	AĞIRLIK	PAKET	
RRC0500	500 gr	6 adet	



OLUKLU KROM KESKİ

- Kendisinden daha yumuşak metalleri kesmek, şekillendirmek ve kaldırmak için kullanılır
- Tekrar bileylenebilir özellik

KOD	ÖLÇÜ	PAKET	
REK2015	150 mm	12 adet	
REK2620	200 mm	12 adet	
REK2925	250 mm	10 adet	

DÜZ PİM ZIMBA SETİ

- Kendisinden daha yumuşak metalleri kesmek, şekillendirmek için kullanılır
- Darbeye dayanıklı plastik ambalaj

- İÇERİK: 2,3,4,5,6,8 mm

KOD	İÇERİK	PAKET	
RPS0208	6 PCS	10 adet	



KESKİ VE PİM ZIMBA SETİ

- Kendisinden daha yumuşak metalleri kesmek, şekillendirmek ve kaldırmak
- için kullanılır
  Tekrar bileylenebilir özellik

- İÇERİK: 4 mm nokta, 3 mm konik,
  4 mm düz pim zımba
  12,16 mm tesviyeci, 5 mm tırnak keski

KOD	İÇERİK	PAKET	
RKZ0210	6 PCS	10 adet	



TIRNAK KESKİ

- Yüksek vasıflı chrome vanadium çeliğinden üretilmiştir.
- Kendisinden daha yumuşak metalleri kesmek, şekillendirmek ve kaldırmak için kullanılır.
- Tekrar bileylenebilir özellik.

KOD	ÖLÇÜ	PAKET	
RTK0512	5 mm x 120 mm	12 adet	
RTK0712	7 mm x 120 mm	12 adet	





NOKTA ZIMBA

- Yüksek vasıflı chrome vanadium çeliğinden üretilmiştir.
- Kendisinden daha yumuşak metalleri kesmek, şekillendirmek ve kaldırmak için kullanılır.
- Tekrar bileylenebilir özellik.

KOD	ÖLÇÜ	PAKET	
RNZ0412	4 mm x 120 mm	12 adet	



DÜZ PİM ZIMBA

- Kendisinden daha yumuşak metalleri kesmek, şekillendirmek ve kaldırmak için kullanılır
- Tekrar bileylenebilir özellik

KOD	ÖLÇÜ	PAKET	
RPZ0215	2 mm x 150 mm	12 adet	
RPZ0315	3 mm x 150 mm	12 adet	
RPZ0415	4 mm x 150 mm	12 adet	
RPZ0515	5 mm x 150 mm	12 adet	
RPZ0615	6 mm x 150 mm	12 adet	
RPZ0815	8 mm x 150 mm	12 adet	



KONİK PİM ZIMBA

- Kendisinden daha yumuşak metalleri kesmek, şekillendirmek ve kaldırmak için kullanılır
- Tekrar bileylenebilir özellik

KOD	ÖLÇÜ	PAKET	
RKZ0612	6 mm x 120 mm	12 adet	

METAL MAKET BIÇAĞI

- Alüminyum Gövde
- Metal Kanallı
- 18 mm SK5 Çelik Uç

KOD	ÖLÇÜ	PAKET	
RMB0099	18 mm	24 adet	



MAKET BIÇAĞI YEDEĞİ (10LU PAKET)

- Plastik Tüp İçeriği 10 Adettir
- 18 mm SK5 Çelik Uç

KOD	ÖLÇÜ	PAKET	
RMB1800	18 mm	10 adet	



5 PCS

ELMAS EĞE SET

KOD	İÇERİK	PAKET	
RKE1005	5 PCS	1 adet	





Bİ-METAL PANÇ TESTERELER

- Süper HSS dişler 4/6 değişken diş yapısıyla kesimi zor malzemelerde bile minimum titreşim ile pürüzsüz kesim sağlar
- Bi metal testereler taşınır ve sabit matkaplar için uygundur
- Özel diş yapısı sayesinde talaşlar daha verimli bir şekilde çapak atma yuvaları vasıtasıyla tahliye edilir

KOD	ÖLÇÜ	PAKET	
RBP1014	14 mm	1 adet	
RBP1016	16 mm	1 adet	
RBP1017	17 mm	1 adet	
RBP1019	19 mm	1 adet	
RBP1029	29 mm	1 adet	
RBP1089	89 mm	1 adet	



KAROT DELME UÇ

KOD	ÖLÇÜ	PAKET	
RKD0040	40 mm	1 adet	



TURBO KANALLI GRANİT TESTERE

KOD	ÖLÇÜ	PAKET	
RGT0230	230 TW	1 adet	

MİNİ METAL MANDREN

• Şarjlı vidalamalar ile kullanım için

KOD	ÖLÇÜ	PAKET	
RMA0405	1/4”	24 adet	



ELMAS MATKAP UÇLARI

• Sıcak dövülmüş, sertleştirilmiş ve tavlanmış krom vanadyum

KOD	ÖLÇÜ	PAKET	
REM0104	4 x 85 mm	50 adet	
REM0107	7 x 100 mm	40 adet	






DIGITAL MULTIMETER
RMM6000
AUTO
Hz
0.000
Hz %
RANGE
REL
HOLD
Retta
S
Ω
V⎓
V~
OFF
Hz/%
A≈
mA≈
µA≈
OFF
CE
AUTO POWER OFF
10A
µA/mA
COM
V Ω Hz
FUSED 10A MAX. 10 sec MAX. EACH 15min
FUSED 400mA MAX
CAT III 600V
DCV mA
BATT.
dB
2kΩ /V DC,AC
Ω
X10
X1k
9V
1.5V
BAT.
25
250
mA⎓
ANALOG MULTIMETER
CE
CAT II

www.retta.com.tr

ÖLÇÜ ALETLERİ





DİJİTAL MULTİMETRE

- Dijital aydınlatmalı ekran
- LCD ekran, 1000 volt (A71) yalıtımlı.
- Voltaj (AC/DC) akım, direnç, kapasitans, frekans, diyot ve sıcaklık ölçümü

DC Voltaj	400mV~ 4V~ 40V~ 400V~ 600V
DC Akım	400µA~ 4000µA~ 40mA ~400mA ~4A ~10A
AC Voltaj	4V~ 40V~ 400V~ 600V
AC Akım	400µA~ 4000µA~ 40mA ~400mA ~4A ~10A
Direnç	400Ω~4kΩ~40kΩ~400kΩ~4MΩ~40MΩ
Frekans	10Hz~100Hz~1Hz~10kHz~100kHz
Kapasitans	40nF~400nF~4µF~40µF~100µF

KOD	
RMM6000	



DİJİTAL MULTİMETRE

- Dijital ekran
- LCD ekran, 1000 volt (A71) yalıtımlı
- Voltaj (AC/DC) akım, direnç, kapasitans, diyot ve sıcaklık ölçümü

DC Voltaj	400mV~ 4V~ 40V~ 400V~ 600V
DC Akım	400µA~ 4000µA~ 40mA ~400mA ~4A ~10A
AC Voltaj	4V~ 40V~ 400V~ 600V
AC Akım	400µA~ 4000µA~ 40mA ~400mA ~4A ~10A
Direnç	400µA~ 4000µA~ 40mA ~400mA ~4A ~10A
Frekans	9.999Hz~99.99Hz~999.9Hz~9.999kHz~99.99kHz~200kHz ~>200kHz
Kapasitans	40nF~400nF~4µF~40µF~100µF

KOD	
RMM5000	



ÇİFT KUTUPLU VOLTAJ KALEMİ

DC Voltaj	6 - 1000
AC Voltaj	24 - 1000
V Bar Gösterge	6 / 12 / 24 / 50 / 120 / 230 / 400 / 690 / 1000
Hassasiyet	+-%3 + 3V

KOD	
RMK0734	

IP65	Toz Dayanım
CATIV 1000V	Kullanıcıyı Koruma Özelliği
IS16519	Yüksek Emniyet

MİNİ MULTİMETRE

- Analog gösterge paneli
- AC/DC ölçüm özelliği

DC Voltaj	0V~ 10V~ 50V~ 250V~ 500V Accuracy at FSD: 5; 2000Ω/V
DC Akım	0~ 25~ 250mA Accuracy at FSD: 5;
AC Voltaj	0V~ 50V~ 250V~ 500V Accuracy at FSD: 5; 2000Ω/V
Direnç	0~ 10kΩ~ 1MΩ Accuracy at FSD: 5;(arc length) central value 5.5
Desibel	+4 ~ +36dB
Akü Testi	1.5 V (about 100 mA) 9V (about 20 mA)
Güvenlik	IEC-61010-1, CAT II 500V



KOD	
RMM0066	

DİJİTAL PENS AMPERMETRE

- LCD ekran, 1000 volt (A71) yalıtımlı
- Voltaj (AC/DC) akım, direnç,
  kapasitans, frekans, diyot ve sıcaklık ölçümü

DC Voltaj	200mV~2V~ 20V~ 200V~ 600V
AC Voltaj	2V~ 20V~ 200V~ 600V
AC Akım	2A~ 20A ~200A ~600A
Direnç	200mΩ~2kΩ~20kΩ~200kΩ~2MΩ~20MΩ



KOD	
RPA3000	



www.retta.com.tr

BAKIM ALETLERİ



8 PCS



SENTE APARAT TAKIMI BMW

BMW grubu benzinli araçlarda triger kayışı-zinciri değişimi için sente aparat takımı. 2001-2015 yıllarında üretilen motorlar ile uyumludur.
118i E81/82/87/88 (04-12) /120i E81/82/87/88 (04-12) / 316ti Compact E46 (01-07)
318i/ti Compact E46 (01-07) / 318i E90/91/92/93 (05-12) / 320i E90/91/92/93 (05-12)
520i E60/61 (07-10) / Z4 2.0 E85/E86 (04-09) / X1 sDrive 18i E84 (10-12) / X1 xDrive 18i E84 (10-12) X3 2.0 E83 (05-10)
Motor Kodları: N42/N46/N46T:B18, B18A, B20, B20A, B20B, B20BD, B20BZ, B202

KOD	
RSA0089	



13 PCS



SENTE APARAT TAKIMI BMW

BMW, ROVER, OPEL grubu dizel araçlarda eksantrik mili zamanlama kiti.
BMW: 1, 2, 3, 5, 6, 7, X3, X5 serisi / LANDROVER: Freelander, Range
ROVER: 75, MG, MG ZT / OPEL: Omega -B
Motor Kodları: M41 (94-2000), M51 (91-2000), M47 (98-2007), M47R, M47TU/T2, M57TU/T2 (98-2013), Y25DT

KOD	
RSA0090	

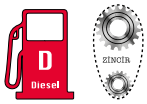

12 PCS



YAĞ BASINÇ TEST KİTİ

- Aşınmış yağ pompaları ve motorları, yetersiz yağ basınç anahtarları ve uyarı göstergelerini teşhis etmekte kullanılır
ÖLÇÜM ARALIĞI: 0-150 PSI; 0-10 kg/cm2; 0-10 Bar

KOD	
RYK0012	

18 PCS

SENTE APARAT TAKIMI BMW

BMW grubu benzinli araçlarda eksantrik milinin takılması ve sökülmesi için kullanılır. 2001-2013 yıllarında üretilen motorlar ile uyumludur.
118i E81/82/87/88 (04-12) / 120i E81/82/87/88 (04-12) / 316/ti Compact E46 (01-07) 318/ti Compact E46 (01-07) / 318i E90/91/92/93 (05-12) / 320i E90/91/92/93 (05-12) 520i E60/61 (07-10) / Z4 2.0 E85/86 (04-09) / X1 sDrive 18i E84 (10-12) / X1 xDrive 18i E84 (10-12) / X3 2.0 E83 (05-10)
Motor Kodları: N42/N46/N46T:B18, B18A, B20, B20A, B20B, B20BD, B20BZ, B202

KOD
RSA0091



12 PCS

KOMPRESYON TEST KİTİ DİZEL

- Dizel araçlarda kompresyon ölçümü yapmak için test kiti
- İçeriğinde bulunan enjektör ve kızdırma bujisi adaptörleri ile birçok araçta kullanılabilir

BMW, HOLDEN, NISSAN, VAUXHALL, CARBODIES, ISUZU OPEL, VOLKSWAGEN, CITROEN, LAND ROVER, PEUGEOT, VOLVO, DACIA, LEYLAND / DAF, RENAULT, DIAHATSU, MAZDA ROVER, FIAT, MERCEDES-BENZ, SEAT, FORD, MITSUBISHI

KOD
RDK0012



3 PCS

KOMPRESYON TEST KİTİ BENZİN

- Benzinli araçlarda kompresyon ölçümü yapmak için test kiti

KOD
RBK0003



12 PCS



ENJEKTÖR AKIŞ TEST KİTİ DİZEL

- Yıpranmış ve hasar görmüş enjektörleri kolayca tespit eder..
- 6 silindire kadar rail enjektör sistemi ile çalışan dizel araçlarda geri dönen yakıt akışını ölçmekte kullanılır

KOD	
RCR1060	





RADYATÖR TEST KİTİ - 20 PARÇA

- Araçlarda soğutma sistemi basıncını ölçmek için kullanılır.
- İçerdiği çeşitli adaptörler sayesinde birçok araçta kullanılabilir

KOD	
RRT0119	



FREN BALATA SETİ - 21 PARÇA

- Yeni fren balatalarının montajı için aparat takımı

KOD	
RFB0121	

OTO KONTROL KALEMİ

- Işık göstergeli pirinç gövde
- 850 mm kıskaçlı kablo

KOD	ÖLÇÜ	PAKET	
RKK0801	6-24V	1 adet	



AKÜ BOMESİ

- Akü içindeki elektrolit yoğunluğunu ölçmek için kullanılır

KOD	
RAB0906	







DÖŞEME KLİPS TORNAVİDASI

- Döşemeleri tutan klipslerin sökülmesinde kullanılır

KOD	ÖLÇÜ	PAKET	
RDS0175	175 mm	12 adet	



DIŞ RULMAN ÇEKTİRME

- Mat krom kaplama
- İndüksiyon ile sertleştirilmiş kollar

KOD	ÖLÇÜ	PAKET	
RRC0136	30-50 mm	1 adet	
RRC0137	50-75 mm	1 adet	



İKİ KOLLU ÇEKTİRME

- Tekerlek, disk ve rulmanların sökülüp takılmasında kullanılır
- Chrome vanadyum çeliğinden imal edilmiş çeneler sıcak dövmedir

KOD	ÖLÇÜ	PAKET	
RYC0120	120 x 100 mm	1 adet	
RYC0160	160 x 150 mm	1 adet	
RYC0200	200 x 150 mm	1 adet	

KARTER TAPA ANAHTARI

- Siyah fosfat kaplama yüzey
- Karter tapa somunlarının montajında ve sökülmesinde kullanılır

KOD	ÖLÇÜ	PAKET	
RKT0215	8 x 10 mm	1 adet	



3 KOLLU YAĞ FİLTRE ANAHTARI

- Araçların yağ filtrelerini sökmek için kullanılır
- Hava kurutucu kartuşlar içinde kullanılabilir

KOD	ÖLÇÜ	PAKET	
RFA6110	60-110 mm	1 adet	



TAS TİPİ YAĞ FİLTRE ANAHTARI

RFT6514: Land Rover, Japon arabaları RFT6606: Fiat
RFT7414: Volkswagen, Audi RFT7614: Alman arabaları
RFT8616: BMW, Volvo

KOD	ÖLÇÜ	KENAR SAYISI	
RFT6606	66 mm	6	





LOKMA TİPİ YAĞ FİLTRE ANAHTARI

RFT2706: Mercedes A Class, Ford TDCi, Nissan DCi, Renault

KOD	ÖLÇÜ	PAKET	
RFT2706	27 mm	1 adet	



YAĞ FİLTRE PENSESİ

- Ayarlanabilir ağız sayesinde birçok boy ve ölçüye uyar
- Plastik daldırma sapları ile konforlu tutuş sağlar

KOD	ÖLÇÜ	PAKET	
RFP6090	60-90 mm	6 adet	
RFP8515	85-115 mm	12 adet	



KAYIŞLI FİLTRE ANAHTARI

- Üzerinde çalıştığı yüzey iyi koruma sağlar
- Parlak krom kaplama yüzey

KOD	ÖLÇÜ	PAKET	
RKB0009	225 mm	6 adet	

KAYIŞLI FİLTRE ANAHTARI

- Üzerinde çalıştığı yüzey iyi koruma sağlar
- Parlak krom kaplama yüzey

KOD	ÖLÇÜ	PAKET	
RKB0012	275 mm	5 adet	



ZİNCİRLİ FİLTRE ANAHTARI

- Her iki yönde emniyetli kavrayarak çalışma imkanı sağlar
- Parlak krom kaplama yüzey

KOD	ÖLÇÜ	PAKET	
RZB0009	225 mm	6 adet	



VİDALI YAĞ FİLTRE ANAHTARI

- Ayarlanabilir ağız sayesinde birçok boy ve ölçüye uyar

KOD	ÖLÇÜ	PAKET	
RVF6111	60-110 mm	25 adet	
RVF6110	Yedek Çember	10 adet	





RX SERİSİ FLEX MIKNATIS

KOD	ÖLÇÜ	PAKET	
RFM0600	600 gr	12 adet	
RFM1600	1000 gr	12 adet	





MIKNATISLI FLEX VİDA TUTUCU

- Ulaşılması zor yerlerdeki metal ve diğer PCS'leri yakalamak için 4 kıskaclı ve mıknatıslı uç

KOD	ÖLÇÜ	PAKET	
RFT6000	600 mm	4 adet	

10 PCS



1/2" SPİRAL LOKMA SETİ

- İçerik : 10 - 11 - 12 - 13 - 14 - 15 - 16 - 17 -19 mm
- Mangan fosfat kaplı yüzey
- Aşınmış civataların sökülmesinde kullanılan özel lokma seti

KOD	
RSL1019	

YATMA TAHTASI

- Ergonomik tasarım

KOD	ÖLÇÜ	PAKET	
RYT0036	36 inch	6 adet	



HORTUM KELEPÇE PENSESİ

- Hortum kelepçelerinin sökülmesi ve takılmasında kullanılır
- Vakum hortumları, soğutma ve yakıt sistemlerinde kullanılan kulak tipi kelepçeler için

KOD	ÖLÇÜ	PAKET	
RKP3049	220 mm	6 adet	



FLEX HORTUM KELEPÇESİ

- Ulaşılması zor ve uzak noktalarda kolaylık sağlar
- Isıtma sistemi ve radyatör hortumlarının yaylı bant kelepçelerinin sökülmesinde kullanılır

KOD	ÖLÇÜ	PAKET	
RKP3050	260 mm	12 adet	





ÖZEL SEGMAN PENSESİ - EĞRİ

- Kardan millerinde ve vites kutularında bulunan kör segmanlar için
- Merkezleme yuvalı açılı uçlar

KOD	ÖLÇÜ	PAKET
RKP0645	200 mm	10 adet



ÖZEL SEGMAN PENSESİ - DÜZ

- Kardan millerinde ve vites kutularında bulunan kör segmanlar için
- Tırtılı düz uçlar

KOD	ÖLÇÜ	PAKET
RKP0650	200 mm	10 adet



OLUKLU LEVYE

KOD	ÖLÇÜ	PAKET
ROL0500	500 mm	1 adet
ROL0600	600 mm	1 adet

20 PCS

RADYO ÇIKARMA SETİ

- Çeşitli tipte araç radyolarını sökmek için kullanılır
- Plastik kılıflı set

KOD
RRS1020

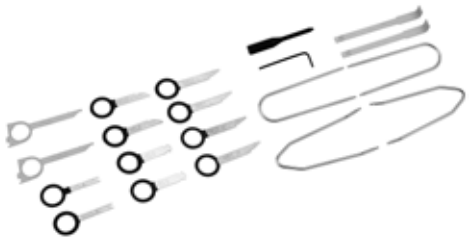

PİSTON ÇEMBERLERİ

- Cırcır mekanizmalı esnek piston çemberi
- Özel yay çeliği, sıkma kolu ile birlikte verilir
- Pistonların silindirlere yerleştirilmesinde, piston çemberlerini sabit ve merkezde tutmaya yarar

KOD	Ø	ÖLÇÜ	PAKET
RPC0030	57-125 mm	75 mm	1 adet
RPC0040	90-175 mm	75 mm	1 adet



3/8" 12 KÖŞE BUJİ ANAHTARI

- Mat krom kaplı sertleştirilmiş kaliteli krom vanadyum çeliği
- Araba motorlarındaki bujiler için lokma anahtar

KOD	ÖLÇÜ	PAKET
RBA3809	14 mm x 90 mm	25 adet



3/8" CHROME CrV VANADIUM Mıknatıslı



3/8" 12 KÖŞE DERİN BUJİ ANAHTARI

- Mat krom kaplı sertleştirilmiş kaliteli krom vanadyum çeliği
- Araba motorlarındaki bujiler için lokma anahtar

KOD	ÖLÇÜ	PAKET	
RBA3825	14 mm x 250 mm	25 adet	

3/8" CHROME CrV VANADIUM Mıknatıslı



1/2" OKSİJEN LAMBDA SENSÖR LOKMASI

- Mat krom kaplı malzeme
- Isıtmalı ve ısıtmasız oksijen sensörlerinin takılıp sökülmesinde kullanılır

KOD	ÖLÇÜ	PAKET	
REL0015	22 x 110 mm	10 adet	

1/2"



1/2" ENJEKTÖR LOKMASI

- Yassı yapı, uzun alet ömrü, tek yönlü çekme
- Dövülmüş krom molibden çeliği, çinko kaplı yüzey

KOD	ÖLÇÜ	PAKET	
REL0017	17 mm	1 adet	
REL0019	19 mm	1 adet	

AMORTİSÖR YAYI ÇEKTİRME

KOD	ÖLÇÜ	PAKET	
RAC0124	370 mm	1 adet	



AĞIR TİP BORU ANAHTARI

KOD	ÖLÇÜ	PAKET	
RMB0114	14”	1 adet	



BIZ SETİ

KOD	İÇERİK	PAKET	
RBS4000	4 PCS	1 adet	



YENİ



ŞARJLI LED ÇALIŞMA LAMBASI

- Çoklu mod
- Dijital gösterge paneli
- Askı Özelliği
- USB Şarj kablosu
- Güçlü Mıknatıs taban
- Nokta Lazer

KOD	
RCL0650	

650 LÜMEN



ŞARJLI LED ÇALIŞMA LAMBASI

- 230 volt gerilimde çalışma
- 60.000 saat led ömrü
- Askı ve mıknatıs özelliği
- USB Şarj kablosu
- 6 adet SMD Led

KOD	
RCL0470	

330 LÜMEN



ŞARJLI LED ÇALIŞMA LAMBASI

- 230 volt gerilimde çalışma
- 60.000 saat led ömrü
- Askı özelliği
- USB Şarj kablosu
- 3 watt COB Led

KOD	
RCL0600	

600 LÜMEN

ŞARJLI LED ÇALIŞMA LAMBASI

- 230 volt gerilimde çalışma
- 60.000 saat led ömrü
- Askı özelliği
- USB Şarj kablosu
- 3 watt COB Led

KOD	
RCL0500	

500 LÜMEN



YENİ

KALEM TİPİ LED LAMBA

- Askı Özelliği
- USB Şarj kablosu
- COB Led

KOD	
RCL0350	

300 LÜMEN



YENİ

KAFA LAMBASI

- Hareket sensörlü
- Pil seviye göstergesi
- IP4 suya dayanıklılık
- Işık gücü 300 lümen

KOD	
RCL0300	

300 LÜMEN





DÖKÜM ÇELİK MENGENE

KOD	ÖLÇÜ	
RCM0100	100 mm	
RCM0125	125 mm	
RCM0150	150 mm	
RCM0175	175 mm	
RCM0200	200 mm	



GRES POMPASI

- 400 bar besleme basıncı
- Metal borulu, elektrostatik mat toz boyalı sac gövde

KOD	KAPASİTE	PAKET	
RGP0101	500 cc	1 adet	

YENİ



PLASTİK BORU MAKASI

- Elektrostatik toz boyalı gövde
- SK5 çelik bıçak
- PPC - PRC plastik boruları kesmek için kullanılır

KOD	KAPASİTE	PAKET	
RBM0042	42 mm	12 adet	

PROFESYONEL YAĞDANLIK

GARANTİ KAPSAM DIŞI

- Elektrostatik boyalı sac gövde
- Ergonomik yapı, katlanabilir hortum

KOD	KAPASİTE	PAKET	
RPY0350	350 cc	1 adet	
RPY0500	500 cc	1 adet	



GRES POMPA HORTUM UCU

KOD	ÖLÇÜ	PAKET	
RGU4000	4 çeneli	25 adet	



GRES POMPASI HORTUMU

KOD	ÖLÇÜ	PAKET	
RGH0830	30 mm - İnce	1 adet	
RGH1630	30 mm - Kalın	1 adet	
RGH1650	50 mm - Kalın	1 adet	



PAFTA SETİ

40 PCS

YENİ

- Yüksek kaliteli HSS malzemeden üretilmiştir
- Hem iç hem dış diş açma işlemlerinde kullanılır
- Pratik taşıma çantası

KOD	İÇERİK	PAKET	
RKP0040	40 pcs	6 adet	




Retta
Retta
Retta
Retta

www.retta.com.tr

HAVALI ALETLER



YENİ



1/2" KOMPOZİT HAVALI SOMUN SÖKME

- Ergonomik yapısı ile tutuş kolaylığı sağlar
- Kompozit maddeden yapılmış sağlam gövde

Soket Karesi	Civata Çapı	Max. Tork	Boşta Devir	Hava Tüketimi	Çalışma Basıncı	Uzunluk	Ağırlık	Ses Şiddeti EN ISO 15744
Inch	mm	FT-LB (Nm)	R.P.M	CFM (l/min)	PSI (kg/cm²)	Inch (mm)	LBS (kg)	dBA
1/2" (12.7 mm)	19 mm	1290 (1750 Nm)	7500	5.7 (161)	90 (6.3)	7.7 (196)	4.6 (2.1)	90

KOD	
RHS1750	

3/4" HAVALI SOMUN SÖKME



Lokma İçeriği: 27, 32 mm

- Ergonomik yapısı ile tutuş kolaylığı sağlar
- Kamyon, otobüs, dizel motor, tarım makineleri, arazi araçları ve benzeri onarım işleri için kullanılır

Soket Karesi	Civata Çapı	Max. Tork	Boşta Devir	Hava Tüketimi	Çalışma Basıncı	Uzunluk	Ağırlık	Ses Şiddeti EN ISO 15744
Inch	mm	FT-LB (Nm)	R.P.M	CFM (l/min)	PSI (kg/cm²)	Inch (mm)	LBS (kg)	dBA
3/4" (19 mm)	32 mm	885 (1220 Nm)	4500	12 (340)	90 (6.3)	9.5 (240)	10.5 (4.8)	90

KOD	
RFD4600	

1" HAVALI SOMUN SÖKME



- Ergonomik yapısı ile tutuş kolaylığı sağlar
- Tüm otomotiv, hafif amaçlı kamyon tamiratlarında, onarım işleri için

Soket Karesi	Civata Çapı	Max. Tork	Boşta Devir	Hava Tüketimi	Çalışma Basıncı	Uzunluk Ağırlık		Ses Şiddeti EN ISO 15744
Inch	mm	FT-LB (Nm)	R.P.M	CFM (l/min)	PSI (kg/cm²)	Inch (mm)	LBS (kg)	dBA
1" (25.4 mm)		1693 (2300Nm)	4000	23 (650)	90 (6.3)	23.7 (600)	30 (13.5)	95

KOD	
RFD5301	

KALAFAT ÇEKİÇİ

- Kaporta tamir bakım işlerinde kullanılır
- Düşük vibrasyon
- Konforlu plastik tutamak

KOD	
RHC3500	



HAVALI CIRCIR

- Sağ ve sol devir yönlü
- Küçük çaplı motor, buji, devirdaim pompası, radyatör ve benzeri onarım işleri için kullanılır

KOD	
RHC1000	







HAVALI TORNAVİDA

- Sağ ve sol devir yönlü
- Kolay uç değişimi
- Fabrika üretim bantlarında, atölyelerde, oto tamirhanelerinde, kapı pencere üretiminde kullanılır

KOD	
RHT0003	



UZUN GÖVDE

1/2" KOMPOZİT HAVALI MATKAP

- Kompozit maddeden yapılmış sağlam gövde

MODEL	Soket Karesi inch	Hava Girişi inch	Hortum Çapı inch	Boşta Devir R.P.M	Hava Tüketimi CFM (l/min)
RHM0400	1/2" (12.7 mm)	1/4"	3/8"	400	8.5 (240)

KOD	
RHM0400	



HAVALI GRES TABANCASI

- Ergonomik yapısı ile tutuş kolaylığı sağlar

KOD	KAPASİTE	PAKET	
RHG4000	450 cc	1 adet	

KARTUŞ KAPASİTESİ	GİRİŞ BASINCI	ÇIKIŞ BASINCI	AĞIRLIK
14 oz.	40 - 150 P.S.I.	1600-6000 P.S.I.	1.6 Kg.

HAVALI PERÇİN



- Ergonomik yapısı ile tutuş kolaylığı sağlar

KOD	ÖLÇÜ	PAKET	
RHP2448	1/2"	1 / 10 adet	

ÇALIŞMA KAPASİTESİ	ÇEKME KAPASİTESİ	STROK	ÇALIŞMA BASINCI	YÜKSEKLİK	PERÇİN ÇAPI
up to 3/16	870 kg	14 mm	85-100 PSI	273 mm	2.4-3.2-4-4.8 mm Alü

HAVALI ZIMPARA



- Otomotiv, mobilya sektöründe yüzeyleri temizleme ve düzeltme işleri için kullanılır

KOD	ÖLÇÜ	PAKET	
RHZ3004	Ø 150 mm	1 adet	

HAVALI TORNAVİDA



- Ergonomik yapısı ile tutuş kolaylığı sağlar

MODEL	Soket Karesi	Max. Tork	Boşta Devir	Hava Tüketimi	Vidalama Kapasitesi	Çalışma Basıncı
	inch	*FT-LB* (Nm)	*R.P.M*	*CFM* (l/min)	Metrik	*PSI* (kg/cm²)
RHT0013	1/4" (6 mm)	115 (13 Nm)	1800	4 (113)	M6-M8	90 (6.3)

KISA GÖVDE

KOD	
RHT0013	



UZUN GÖVDE

HAVALI TORNAVİDA

· Ergonomik yapısı ile tutuş kolaylığı sağlar

MODEL	Soket Karesi	Max. Tork	Boşta Devir	Hava Tüketimi	Vidalama Kapasitesi	Çalışma Basıncı
	inch	FT-LB (Nm)	R.P.M	CFM (l/min)	Metrik	PSI (kg/cm²)
RHT0014	1/4" (6 mm)	145 (16 Nm)	800	4 (113)	M6-M8	90 (6.3)

KOD	
RHT0014	



KISA GÖVDE

KOMPOZİT HAVALI TORNAVİDA

· Kompozit maddeden yapılmış sağlam gövde

MODEL	Soket Karesi	Max. Tork	Boşta Devir	Hava Tüketimi	Vidalama Kapasitesi	Çalışma Basıncı
	inch	FT-LB (Nm)	R.P.M	CFM (l/min)	Metrik	PSI (kg/cm²)
RHT0015	1/4" (6 mm)	115 (13 Nm)	1800	4 (113)	M6-M8	90 (6.3)

KOD	
RHT0015	



UZUN GÖVDE

KOMPOZİT HAVALI TORNAVİDA

· Kompozit maddeden yapılmış sağlam gövde

MODEL	Soket Karesi	Max. Tork	Boşta Devir	Hava Tüketimi	Vidalama Kapasitesi	Çalışma Basıncı
	inch	FT-LB (Nm)	R.P.M	CFM (l/min)	Metrik	PSI (kg/cm²)
RHT0016	1/4" (6 mm)	145 (16 Nm)	800	4 (113)	M6-M8	90 (6.3)

KOD	
RHT0016	

ŞARTLANDIRICI - TEK



· Kompresörden çıkan havayı filtre eder

KOD	ÖLÇÜ	PAKET	
RHS1201	1/2"	1 adet	

HAVA GİRİŞİ	ÇALIŞMA ISISI	SU KAPASİTESİ	YAĞ KAPASİTESİ	MAX.GİRİŞ BASINCI	MAX. ÇIKIŞ BASINCI
1/2"	5-60 °C	80 ml	125 ml	215 PSI	7-150 PSI

SU KAÇAK TEST POMPASI



· Test Basıncı: 0 - 50 bar
· 1 Bar Level Aralığı: 0 - 725 psi, 0 - 5 Mpa
· Tank Kapasitesi: 12 L
· Piston Hacmi: 45 ml
· Ağırlık: 8,2 Kg
· Boyut: 190 x 300 x 520

KOD	KAPASİTE	PAKET	
RPC0080	12 LT	1 adet	

FİHRİST

KOD		SAYFA
RAA0607		45
RAA0809		45
RAA1011		45
RAA1011U		-
RAA1213		45
RAA1415		45
RAA1617		45
RAA1819		45
RAA2022		45
RAA2123		45
RAA2427		45
RAA2528		45
RAA3032		45
RAA6722		45
RAA6722X		-
RAA6732		45
RAA6732X		-
RAB0901		-
RAB0906		131
RAC0001		-
RAC0031		-
RAC0047		42
RAC0048		-
RAC0051		-
RAC0055		42
RAC0124		141
RAH1034		89
RAH1034R		89
RAH3412		89
RAH3412R		89
RAI0140		-
RAI0180		-
RAI0316		-
RAI0532		-
RAI0732		-
RAI0964		-
RAK2000		23
RAK3150		23
RAL0M10		-
RAL0T50		-
RAL1004		74
RAL1005		74
RAL1006		74
RAL1007		-
RAL1008		74
RAL1009		-
RAL1010		74
RAL1012		74
RAL1014		74
RAL1017		74

KOD		SAYFA
RAL1019		74
RAL1234		72
RAL1238		72
RAL1438		60
RAL3410		83
RAL3412		83
RAL3414		83
RAL3417		-
RAL3419		83
RAL3812		67
RAL3814		67
RAL5004		74
RAL5005		74
RAL5006		74
RAL5007		-
RAL5008		74
RAL5009		74
RAL5010		74
RAL5012		74
RAL5014		74
RAL5017		74
RAL5019		74
RAP3000		93
RAP4000		-
RAP6100		-
RAS0130		-
RAS0619		87
RAS3001		23
RAS6001		23
RAT0115		11
RAT0913		52
RAT3009		53
RAT4009		53
RAT5009		53
RAT6009		54
RAT7009		54
RAT8009		54
RAT9009		55
RAU0025		-
RAY1012		48
RAY1113		48
RAY1315		48
RAY1415		48
RAY1922		-
RBA0116		71
RBA0121		71
RBA1200		73
RBA1221		76
RBA1250		114
RBA1406		73

KOD		SAYFA
RBA1412		-
RBA1450		114
RBA1712		-
RBA1722		131
RBA1723		-
RBA2503		-
RBA2505		-
RBA2506		-
RBA3004		112
RBA3005		-
RBA3006		112
RBA3007		-
RBA3008		112
RBA3010		112
RBA3809		139
RBA3816		-
RBA3821		-
RBA3825		140
RBA3850		114
RBA5003		-
RBA5004		112
RBA5005		-
RBA5006		-
RBA7504		-
RBA7505		112
RBA7506		112
RBA7507		-
RBA7508		112
RBB0638		-
RBB0638B		-
RBB1250		-
RBB1250B		-
RBC0007		-
RBC0622		-
RBC2000		-
RBK0003		129
RBK0125		-
RBK0225		-
RBK0280		94
RBK0325		-
RBM0042		144
RBP1014		120
RBP1016		120
RBP1017		120
RBP1019		120
RBP1029		120
RBP1038		-
RBP1044		-
RBP1057		-
RBP1076		-

KOD		SAYFA
RBP1079		-
RBP1083		-
RBP1086		-
RBP1089		120
RBP1092		-
RBP1095		-
RBP1098		-
RBP1127		-
RBR3005		-
RBR3006		-
RBR3007		-
RBR3008		-
RBR3009		-
RBR3010		-
RBR3012		-
RBR3014		-
RBR3016		-
RBR7505		114
RBR7506		114
RBR7507		114
RBR7508		-
RBR7509		114
RBR7510		114
RBR7512		-
RBR7514		114
RBR7516		114
RBS00M4		-
RBS00M5		-
RBS00M6		-
RBS4000		141
RBS5030		-
RBS6030		-
RBT0008		-
RBT0009		-
RBT0010		-
RBT0015		-
RBT0020		-
RBT0025		-
RBT0027		-
RBT0030		-
RBT0040		-
RBT0260		111
RBT0275		-
RBT0330		-
RBT0560		-
RBT0565		-
RBT0575		-
RBT0780		-
RBT0T05		-
RBT0T10		-

KOD		SAYFA
RBT1020		-
RBT1025		-
RBT1027		-
RBT1030		-
RBT2010		-
RBT2015		-
RBT2020		-
RBT2025		-
RBT2027		-
RBT2030		-
RBT2040		-
RBT3005		-
RBT3008		-
RBT3010		-
RBT3020		113
RBT3025		113
RBT3027		113
RBT3030		113
RBT3040		113
RBT3045		113
RBT3050		113
RBT3055		113
RBT3060		113
RBT5015		-
RBT5020		111
RBT5025		111
RBT5027		-
RBT5030		111
RBT5040		-
RBT7010		111
RBT7015		111
RBT7020		111
RBT7025		111
RBT7030		111
RBT7505		-
RBT7506		113
RBT7508		-
RBT7510		-
RBT7512		-
RBT7520		113
RBT7525		113
RBT7527		113
RBT7530		113
RBT7540		113
RBT7545		113
RBT7550		113
RBT7555		113
RBT7560		113
RBU0025		-
RBU0050		110

KOD		SAYFA
RBU0070		110
RBU0100		110
RBU0150		110
RBU0250		111
RBU0425		-
RBU1050		-
RBU1100		110
RBU1150		110
RBU2050		-
RBU3025		-
RBU3070		-
RBU4050		-
RBY0125		-
RBY0225		-
RBY0325		-
RBY0425		-
RBY0525		-
RBZ0150		111
RBZ1100		-
RBZ1150		111
RBZ3070		-
RBZ5050		-
RCA0508		47
RCA0509		-
RCA0510		47
RCA0511		-
RCA0512		47
RCA0513		47
RCA0514		-
RCA0515		47
RCA0516		-
RCA0517		47
RCA0518		-
RCA0519		47
RCA0521		-
RCA0522		-
RCA0524		47
RCA0608		47
RCA0610		47
RCA0612		47
RCA0613		47
RCA0614		47
RCA0615		47
RCA0617		47
RCA0619		47
RCA0621		-
RCA0622		-
RCA0624		-
RCF0025		-
RCF0035		-

KOD		SAYFA
RCG1035		-
RCK0010		84
RCK0034		81
RCK0109		-
RCK0207		58
RCK0209		58
RCK0212		58
RCK0306		-
RCK0309		65
RCK0310		-
RCK0409		68
RCK0412		-
RCK0509		68
RCK0709		68
RCK1085		84
RCK1201		68
RCK1401		58
RCK3450		81
RCL0170		-
RCL0200		-
RCL0300		143
RCL0350		143
RCL0470		142
RCL0500		143
RCL0600		142
RCL0650		142
RCM0100		144
RCM0125		144
RCM0150		144
RCM0175		144
RCM0200		144
RCM0525		-
RCN0050		-
RCR1060		130
RCY0810		-
RCY1011		-
RCY1314		48
RCY1719		-
RCZ9016		-
RCZ9028		-
RCZ9035		-
RDK0012		129
RDK0150		-
RDM1075		-
RDM1100		-
RDM1150		-
RDM1200		-
RDM1400		-
RDM1800		-
RDM2400		-

KOD		SAYFA
RDS0010		-
RDS0175		132
RDT0210		27
RDT1010		27
RDT1516		-
RDT1824		-
RDT1840		-
RDT1924		-
RDT2020		27
RDU0010		-
RDU0020		-
RDU0030		-
REB1150		-
REB1225		110
REB1250		-
REB1270		-
REC0800		19
REC1200		19
RED6150		-
REK0115		-
REK2015		116
REK2620		116
REK2925		116
REL0012		-
REL0013		-
REL0014		-
REL0015		140
REL0017		140
REL0019		140
REM0104		121
REM0105		-
REM0107		121
REM1338		-
REP0033		-
RES0010		-
RES0102		40
RES0111		40
RES0121		40
RES0201		40
RES0221		40
RES0261		41
RES0291		40
RES0301		40
RES0321		40
RES0341		40
RES0431		40
RES0451		40
RES0491		40
RES0502		41
RES0801		41

KOD		SAYFA
RET0560		107
RET0600		107
RET0760		-
RET1020		-
RET1025		-
RET1027		-
RET1030		-
RET1060		-
RET1080		-
RET1506		-
RET2006		-
RET2508		-
RET3010		-
RET3510		107
RET4010		107
RET5010		-
RET5015		-
RET5020		-
RET5025		-
RET5027		110
RET5030		-
REU0020		-
REU0030		-
RFA0038		67
RFA0173		-
RFA6016		-
RFA6110		133
RFB0121		130
RFB0906		-
RFB1425		-
RFD2600		-
RFD4600		148
RFD5250		-
RFD5301		148
RFL0645		76
RFL0745		-
RFL0845		-
RFL1045		-
RFL1145		76
RFL1206		-
RFL1207		-
RFL1208		-
RFL1245		-
RFL1345		-
RFL1445		-
RFL1745		-
RFL1945		76
RFM0600		136
RFM1000		-
RFM1600		136

KOD		SAYFA
RFP0250		95
RFP0300		95
RFP0400		-
RFP1255		95
RFP2180		-
RFP2250		95
RFP6090		134
RFP8515		134
RFS6073		-
RFS7385		-
RFT2706		134
RFT3206		-
RFT3606		-
RFT6000		136
RFT6514		-
RFT6606		133
RFT7414		-
RFT7614		-
RFT8616		-
RFY0512		-
RFY0515		-
RGF0180		-
RGH0830		145
RGH1630		145
RGH1650		145
RGK1020		-
RGM0150		-
RGM1150		-
RGP0101		144
RGP0201		-
RGP0301		-
RGS0180		-
RGS0230		-
RGT0230		120
RGU4000		145
RHA0460		-
RHA0560		86
RHA0660		86
RHA0760		86
RHA0860		86
RHA1060		86
RHA1234		87
RHA1260		86
RHA1460		-
RHA1760		86
RHC1000		149
RHC1500		19
RHC3500		149
RHD1024		90
RHD1027		-

KOD		SAYFA
RHD1030		-
RHD1032		-
RHD1036		90
RHD1038		90
RHD1041		-
RHD1046		-
RHD1065		90
RHD1213		-
RHD1217		85
RHD1218		85
RHD1219		85
RHD1221		85
RHD1222		85
RHD1224		85
RHD1227		85
RHD1230		85
RHD3419		-
RHD3421		88
RHD3424		-
RHD3427		-
RHD3430		-
RHD3432		-
RHD3436		-
RHD3438		88
RHD3441		-
RHD3446		-
RHG4000		150
RHH5815		-
RHH8115		-
RHH8175		-
RHK0010		-
RHK0180		-
RHK1015		-
RHK1217		-
RHK5008		-
RHL1024		90
RHL1027		90
RHL1030		90
RHL1032		-
RHL1033		90
RHL1036		90
RHL1038		90
RHL1041		90
RHL1046		90
RHL1050		90
RHL1055		90
RHL1060		90
RHL1065		90
RHL1070		90
RHL1075		90

KOD		SAYFA
RHL1080		90
RHL1085		90
RHL1090		90
RHL1100		90
RHL1105		-
RHL1208		85
RHL1210		-
RHL1211		85
RHL1212		85
RHL1213		-
RHL1215		85
RHL1217		-
RHL1218		-
RHL1219		-
RHL1221		-
RHL1227		-
RHL1230		-
RHL1232		85
RHL3419		-
RHL3421		-
RHL3424		88
RHL3427		-
RHL3430		-
RHL3432		-
RHL3433		88
RHL3434		-
RHL3436		-
RHL3438		88
RHL3441		-
RHL3446		-
RHL3450		88
RHL3455		88
RHL3460		88
RHL3465		88
RHM0012		87
RHM0034		89
RHM0400		150
RHP2448		151
RHS0030		-
RHS0040		-
RHS0600		-
RHS0610		-
RHS0900		-
RHS1201		153
RHS1202		-
RHS1750		148
RHS2445		-
RHT0003		150
RHT0013		151
RHT0014		152

KOD		SAYFA
RHT0015		152
RHT0016		152
RHT2560		-
RHT2760		-
RHT3060		86
RHT3560		-
RHT4060		-
RHT4560		-
RHT5060		-
RHT5560		86
RHT6060		-
RHT7060		86
RHT8060		86
RHU0030		-
RHU1175		90
RHU2075		86
RHU3175		88
RHZ3004		151
RKA0204		-
RKA0206		-
RKA0208		-
RKA0210		-
RKA0619X		-
RKA0632		44
RKA0822		44
RKA0822X		-
RKA1006		44
RKA1007		44
RKA1008		44
RKA1009		44
RKA1010		44
RKA1011		44
RKA1012		44
RKA1013		44
RKA1014		44
RKA1015		44
RKA1016		44
RKA1017		44
RKA1018		44
RKA1019		44
RKA1020		44
RKA1022		44
RKA1024		44
RKA1027		44
RKA1030		44
RKA1032		44
RKB0009		134
RKB0012		135
RKB0160		92
RKB0200		92

KOD		SAYFA
RKC0205		-
RKC0305		-
RKC0405		-
RKC0505		-
RKD0020		-
RKD0040		120
RKD0175		-
RKD7025		50
RKD7027		50
RKD7030		50
RKD7040		50
RKD7045		50
RKD7050		50
RKE0180		119
RKE1005		119
RKG0040		-
RKG1020		-
RKH0030		-
RKK0042		-
RKK0101		104
RKK0145		104
RKK0190		104
RKK0801		131
RKL3040		49
RKL3050		49
RKL3060		49
RKL3080		49
RKL3100		49
RKL3120		49
RKL3140		49
RKL3170		49
RKL3190		49
RKM0250		-
RKM0255		-
RKM250L		-
RKM250R		-
RKM250S		-
RKP0040		145
RKP0160		92
RKP0180		92
RKP0200		92
RKP0645		138
RKP0650		138
RKP3049		137
RKP3050		137
RKS0002		-
RKS0004		-
RKS0005		-
RKS0160		-
RKS0165		-

KOD		SAYFA
RKS0300		-
RKS7000		-
RKT0215		133
RKT2060		77
RKT6025		50
RKT6027		50
RKT6030		50
RKT6040		50
RKT6045		50
RKT6050		50
RKW0050		-
RKZ0210		117
RKZ0512		-
RKZ0612		118
RLA3419		82
RLA3421		82
RLA3422		82
RLA3424		82
RLA3427		82
RLA3430		82
RLA3432		82
RLA3436		82
RLA3438		82
RLA3441		82
RLA3446		82
RLA3450		82
RLA3455		82
RLA3460		82
RLT0015		82
RLT0901		77
RLT0902		77
RLT1001		63
RLT1006		78
RLT1012		78
RLT1225		79
RLT1416		63
RLT1502		-
RLT1604		-
RLT1901		-
RLT2402		66
RLT2501		-
RLT2502		79
RLT2503		80
RLT2504		80
RLT4002		-
RLT4002X		64
RLT4501		64
RLT5601		-
RLU0250		73
RMA0405		121

KOD		SAYFA
RMA0500		23
RMB0083		-
RMB0095		-
RMB0097		-
RMB0099		119
RMB0110		48
RMB0114		141
RMB0115		-
RMB0900		-
RMB1800		119
RMB3110		-
RMB3115		-
RMK0734		124
RMK1115		99
RMK4115		98
RMK5115		-
RMK6115		99
RMK7115		99
RMK8115		-
RML0017		-
RMM0025		-
RMM0066		125
RMM2550		-
RMM5000		124
RMM6000		124
RMS2012		-
RMT0680		24
RMV2000		24
RMY1115		-
RMY2115		-
RMY4115		98
RMY5115		98
RMZ0133		-
RMZ0176		-
RMZ0610		-
RNZ0412		118
ROK0960		-
ROL0500		138
ROL0600		138
ROT0102		-
ROT0104		-
ROT1005		-
ROT1006		-
ROT1008		-
ROT1010		-
ROT1012		-
ROT1014		-
ROT5000		-
RPA3000		125
RPB0017		-

KOD		SAYFA
RPB0019		-
RPB0020		-
RPB0021		-
RPC0003		11
RPC0005		11
RPC0022		-
RPC0030		139
RPC0040		139
RPC0080		153
RPH1025		-
RPH2025		-
RPH3025		-
RPS0103		93
RPS0208		117
RPT0108		93
RPY0350		145
RPY0500		145
RPZ0215		118
RPZ0315		118
RPZ0415		118
RPZ0515		118
RPZ0615		118
RPZ0815		118
RRA0911		-
RRA1314		-
RRA1517		-
RRA1719		-
RRA1922		-
RRA2224		-
RRC0136		132
RRC0137		132
RRC0138		-
RRC0160		-
RRC0180		-
RRC0190		-
RRC0290		-
RRC0400		-
RRC0500		116
RRC9225		-
RRK0250		-
RRS1020		139
RRT0119		130
RRT0120		-
RRT7000		-
RSA0010		-
RSA0012		-
RSA0020		-
RSA0030		-
RSA0050		-
RSA0053		-

KOD		SAYFA
RSA0054		-
RSA0079		-
RSA0080		-
RSA0089		128
RSA0090		128
RSA0091		129
RSK0050		14
RSK0100		14
RSK0200		14
RSK0250		-
RSK1200		24
RSK1840		-
RSL1019		136
RSM0070		9
RSM0160		9
RSM1654		-
RSM1670		9
RSM1854		-
RSM2234		-
RSM2434		-
RSM2534		-
RSM2837		-
RSM2857		-
RSP0510		96
RSP0515		96
RSP0520		97
RSP0525		97
RSP0621		-
RSP0710		96
RSP0711		-
RSP0715		96
RSP0716		-
RSP0720		97
RSP0721		-
RSP0725		97
RSP0726		-
RSP0845		-
RSP0910		96
RSP0915		96
RSP0916		-
RSP0920		97
RSP0925		97
RSP1016		-
RSP1116		-
RSP1121		-
RSP1316		-
RSP1435		-
RSP1616		-
RSP1845		-
RSP2645		-

KOD		SAYFA
RSP5503		96
RSP7000		97
RSP9003		-
RSS1301		-
RSS1600		10
RSS2000		10
RST0106		107
RST0665		114
RST0865		114
RST1065		114
RST1165		114
RSV0230		10
RTA0010		-
RTA0030		61
RTA0040		61
RTA0050		61
RTA0060		61
RTA0600		52
RTA0603		52
RTA0900		-
RTA1010		-
RTA1020		35
RTA1030		35
RTA1040		-
RTA1060		-
RTA3050		34
RTA3060		34
RTA3070		-
RTA3080		36
RTA3090		-
RTA5001		32
RTA5020		-
RTA5025		-
RTA5080		-
RTA5141		38
RTA6001		32
RTA6009		55
RTA6010		55
RTA6027		55
RTA6205		39
RTA7001		32
RTA7009		55
RTA7010		55
RTA7015		55
RTA7025		-
RTA7040		55
RTA8001		-
RTA9001		-
RTA9101		36
RTA9201		37

KOD		SAYFA
RTA9301		37
RTB1015		-
RTB1020		-
RTB1025		-
RTB1030		-
RTB2000		-
RTB5040		49
RTB5050		49
RTB5060		49
RTB5080		49
RTB5100		49
RTC0100		-
RTC0200		-
RTC0300		116
RTC0500		116
RTC1000		116
RTC1500		116
RTC2000		116
RTC5105		42
RTD0208		-
RTD0210		-
RTD0212		-
RTD0214		-
RTD0216		70
RTD0218		-
RTD0220		70
RTD0222		-
RTD0224		70
RTD1208		71
RTD1210		71
RTD1212		71
RTD1214		71
RTD1216		71
RTD1218		71
RTD1220		71
RTD1222		71
RTD1224		-
RTD1404		60
RTD1405		-
RTD1406		60
RTD1407		-
RTD1408		-
RTD1410		-
RTD1411		60
RTF0053		-
RTF0085		-
RTK0001		29
RTK0155		84
RTK0225		29
RTK0406		-

KOD		SAYFA
RTK0407		76
RTK0411		-
RTK0512		117
RTK0525		28
RTK0712		117
RTK1010		29
RTK1011		28
RTK1210		-
RTK1225		72
RTK1230		72
RTK1415		61
RTK1612		-
RTK2020		29
RTK2022		28
RTK2513		29
RTK3445		81
RTK3820		66
RTK5022		29
RTK6030		29
RTK7033		29
RTL0014		59
RTL0015		59
RTL0108		69
RTL0109		-
RTL0110		69
RTL0111		69
RTL0112		69
RTL0113		69
RTL0114		69
RTL0115		69
RTL0116		69
RTL0117		69
RTL0118		69
RTL0119		69
RTL0120		69
RTL0121		69
RTL0122		69
RTL0123		69
RTL0124		69
RTL0125		-
RTL0127		69
RTL0128		69
RTL0129		-
RTL0130		69
RTL0132		69
RTL0204		59
RTL0205		-
RTL0206		-
RTL0207		-
RTL0208		59

KOD		SAYFA
RTL0209		-
RTL0210		59
RTL0211		-
RTL0212		-
RTL0213		59
RTL0308		-
RTL0311		65
RTL0312		-
RTL0404		59
RTL0405		-
RTL0406		-
RTL0407		-
RTL0408		59
RTL0409		-
RTL0410		59
RTL0411		-
RTL0412		-
RTL0413		59
RTL0520		-
RTL0525		75
RTL0527		75
RTL0530		75
RTL0535		-
RTL0540		75
RTL0545		75
RTL0550		75
RTL0555		75
RTL0560		75
RTL0607		-
RTL0609		-
RTL0614		-
RTL0616		75
RTL0704		62
RTL0708		-
RTL0710		-
RTL0712		-
RTL0714		-
RTL0716		-
RTL0718		-
RTL0910		-
RTL0915		-
RTL0920		61
RTL0927		-
RTL0930		-
RTL0940		-
RTL0T10		62
RTL0T15		62
RTL0T20		62
RTL0T25		62
RTL0T27		62

KOD		SAYFA
RTL0T30		62
RTL0T40		62
RTL1016		-
RTL1040		62
RTL1208		69
RTL1210		69
RTL1211		69
RTL1212		69
RTL1213		69
RTL1214		69
RTL1215		69
RTL1216		69
RTL1217		69
RTL1218		69
RTL1219		69
RTL1220		-
RTL1221		69
RTL1222		69
RTL1224		69
RTL1227		69
RTL1230		69
RTL1232		69
RTL3806		-
RTL3807		-
RTL3808		65
RTL3809		-
RTL3810		-
RTL3813		-
RTL3814		-
RTL3816		-
RTL3817		65
RTL3818		65
RTL3820		-
RTL3821		-
RTL3822		65
RTL3824		65
RTL5008		-
RTL5010		-
RTL5012		75
RTL5014		-
RTL5016		75
RTL5018		75
RTL5020		-
RTL5025		74
RTL5027		74
RTL5030		74
RTL5035		-
RTL5040		74
RTL5045		74
RTL5050		74

KOD		SAYFA
RTL5055		74
RTL5060		74
RTL5070		74
RTL5516		-
RTM0250		-
RTM0300		-
RTM7350		11
RTO1250		29
RTO1255		29
RTP0069		-
RTS0060		-
RTS0080		-
RTS0141		79
RTS0702		62
RTS0703		73
RTS1006		-
RTS1007		-
RTS1011		-
RTS1012		-
RTS1301		-
RTS2560		87
RTX1006		-
RTX1007		-
RTX1008		-
RTX1010		-
RTX1015		-
RTX1020		-
RTX1025		-
RTX1027		-
RTX1030		-
RTX1040		-
RTY5001		33
RTY5141		38
RTY6001		33
RTY6205		39
RTY7001		33
RTY8001		-
RUD9025		51
RUD9027		51
RUD9030		51
RUD9040		51
RUD9045		51
RUD9050		51
RUK0120		-
RUK0140		85
RUK0360		-
RUK1207		72
RUK1212		72
RUK1225		72
RUK1240		-

KOD		SAYFA
RUK1300		94
RUK1345		94
RUK1407		61
RUK1410		61
RUK1415		61
RUK3410		81
RUK3420		81
RUK3440		-
RUK3807		66
RUK3815		66
RUK3825		66
RUL4040		49
RUL4050		49
RUL4060		49
RUL4080		49
RUL4100		49
RUM0112		71
RUM0114		60
RUT2060		78
RUT8025		50
RUT8027		50
RUT8030		50
RUT8040		50
RUT8045		50
RUT8050		50
RVF6110		135
RVF6111		135
RXA1020		51
RXA1025		51
RXA1030		51
RXA1040		51
RXA1050		51
RXA1060		51
RXA1080		51
RXB0100		-
RXB0145		-
RXB0190		-
RXB0360		-
RXB1020		-
RXB1025		-
RXB1030		-
RXB1040		-
RXB1050		-
RXB1060		-
RXB1080		-
RXD3080		102
RXD4080		102
RXD4100		102
RXD5100		102
RXD5125		102

KOD		SAYFA
RXD5150		102
RXD5200		-
RXD5300		-
RXD6045		104
RXD6100		102
RXD6125		102
RXD6150		102
RXD8150		102
RXD8200		-
RXF1005		-
RXF1006		103
RXF1007		-
RXF1008		103
RXF1010		103
RXL1005		-
RXL1006		103
RXL1007		103
RXL1008		103
RXL1009		-
RXL1010		103
RXL1011		103
RXL1012		-
RXL1013		103
RXL5000		105
RXS3000		-
RXS6000		105
RXS6100		106
RXS6200		106
RXS7000		105
RXT0010		103
RXT0015		103
RXT0020		103
RXT0025		103
RXT0027		103
RXT0030		103
RXT0040		103
RXT1010		-
RXT1015		-
RXT1020		-
RXT1025		-
RXT1027		-
RXT1030		-
RXT2010		51
RXT2015		51
RXT2020		51
RXT2025		51
RXT2027		51
RXT2030		51
RXT2040		51
RXT6000		106

KOD		SAYFA
RXT6100		-
RXY3060		-
RXY3080		102
RXY3125		-
RXY4100		-
RXY4125		102
RXY5045		104
RXY5080		102
RXY5100		102
RXY5125		102
RXY5150		102
RXY5200		-
RXY5300		-
RXY6045		104
RXY6100		102
RXY6125		102
RXY6150		102
RXY8150		102
RYA0136		84
RYA0141		84
RYA0146		84
RYA0150		84
RYA0155		84
RYA0160		84
RYA0607		46
RYA0809		46
RYA1011		46
RYA1213		46
RYA1415		46
RYA1617		46
RYA1819		46
RYA2022		46
RYA2427		-
RYA2528		-
RYA3032		-
RYA3419		-
RYA3421		82
RYA3422		82
RYA3424		-
RYA3427		82
RYA3430		82
RYA3432		-
RYA3436		-
RYA3438		82
RYA3441		-
RYA3446		-
RYA3450		-
RYA3455		82
RYA3460		82
RYA3465		-

KOD		SAYFA
RYA4146		-
RYA6722		46
RYA6722X		-
RYA6732		-
RYA6732X		-
RYC0120		132
RYC0160		132
RYC0200		132
RYK0012		128
RYK0140		92
RYK0160		92
RYK0180		92
RYL1208		-
RYL1209		-
RYL1210		-
RYL1211		-
RYL1212		-
RYL1213		-
RYL1214		-
RYL1215		-
RYL1216		-
RYL1217		-
RYL1218		-
RYL1219		-
RYL1220		-
RYL1221		-
RYL1222		-
RYL1223		-
RYL1224		-
RYL1225		-
RYL1226		-
RYL1227		-
RYL1228		-
RYL1229		-
RYL1230		-
RYL1232		-
RYP0001		41
RYP0002		41
RYP0003		41
RYP0004		41
RYP0005		41
RYP0006		41
RYP0007		41
RYP0008		41
RYP0009		41
RYP0010		41
RYP0011		41
RYP0012		41
RYP0125		-
RYT0001		-

KOD		SAYFA
RYT0002		-
RYT0003		-
RYT0036		137
RYU0150		-
RYU1208		-
RYU1210		-
RYU1211		-
RYU1212		70
RYU1213		-
RYU1214		-
RYU1215		-
RYU1216		-
RYU1217		-
RYU1218		-
RYU1219		70
RYU1220		-
RYU1221		-
RYU1222		-
RYU1224		-
RYU1227		-
RYU1230		-
RYU1232		70
RYU1406		-
RYU1407		-
RYU1408		-
RYU1410		-
RYU1413		-
RYU3808		65
RYU3810		65
RYU3811		65
RYU3812		65
RYU3813		-
RZB0009		135
RZC1003		19
RZC1005		19
RZC2003		19
RZC3003		19
RZC3005		19
RZP0150		-
RZP1000		-
RZT0150		-
RZT0265		-
RZT8010		-
RZT8012		-
RZT8014		-

@rettaelaletleri

Retta
PROFI LINE TOOLS

Retta Profesyonel El Aletleri A.Ş.

0212 801 02 01

info@retta.com.tr

Orhangazi Mah. 1673. Sk.
No:18/4 Esenyurt - İstanbul